AD-Tech

کابینت توزیع فیبر نوری
(ODC)



شرکت پویش فناوری آبادیس

۰۹۳۶۸۱۸۸۷۹۳ - ۰۹۱۲۱۲۰۶۲۱۱

AD-Tech

درباره محصول

کابینت های توزیع فیبر نوری یکی از اجزای کلیدی در زیرساخت شبکه های مخابراتی و فیبر نوری هستند که نقش حیاتی در مدیریت، توزیع و محافظت از اتصالات فیبر نوری ایفا می کنند. این کابینت ها به صورت اختصاصی برای نصب در فضای بیرونی طراحی شده اند و با ساختاری مقاوم، ضد آب و ضد گردوغبار، در برابر شرایط محیطی سخت عملکردی قابل اعتماد دارند.

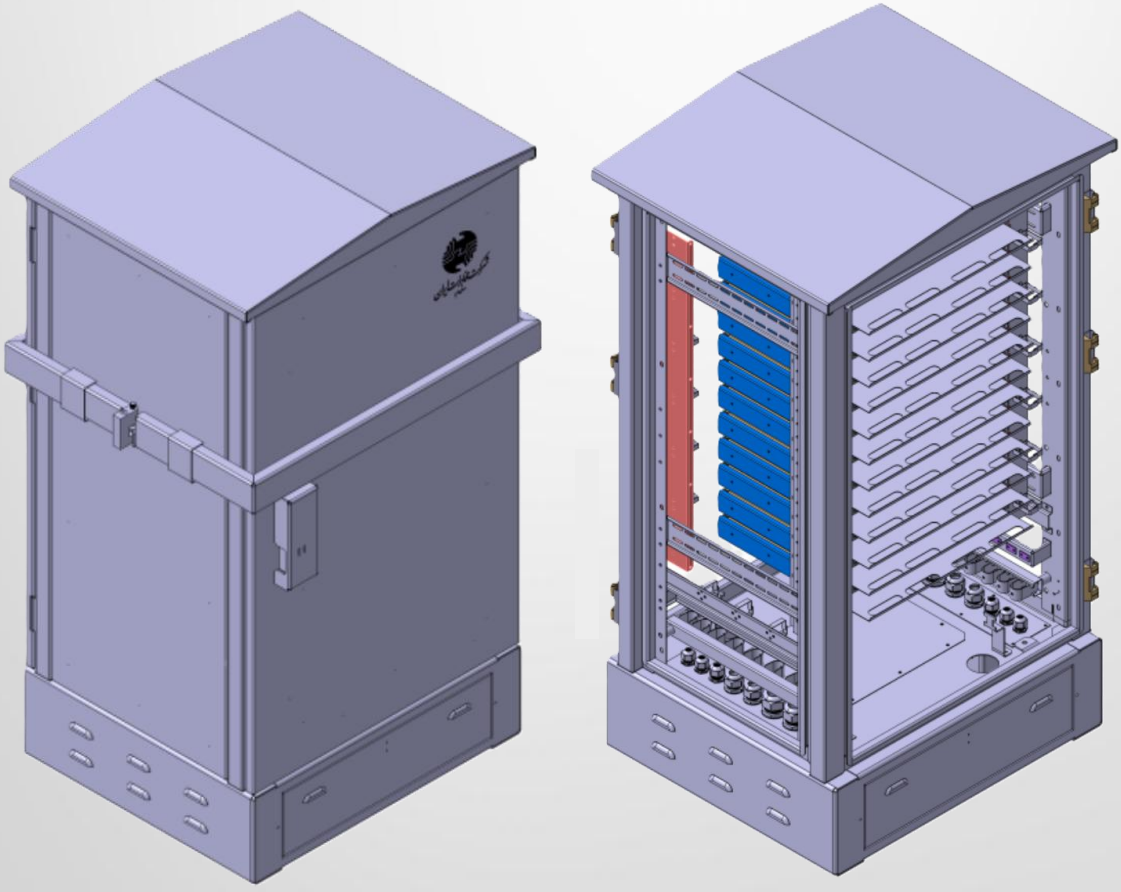

شرکت پویش فناوری آبادیس

۰۹۳۶۸۱۸۸۷۹۳ - ۰۹۱۲۱۲۰۶۲۱۱

AD-Tech

ویژگی ها

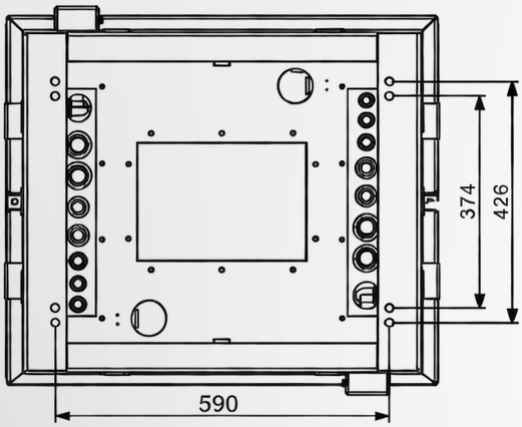

ابعاد : (W×D×H) ۷۶۵×۶۸۱×۱۳۶۰

دارای تاییدیه IP55 از آزمایشگاه EPIL

جنس بدنه : ورق ST12 و ورق گالوانیزه

پوشش : رنگ پودری الکترواستاتیک

کد رنگ : RAL ۷۰۳۵

دسترسی: درب مجهز به سیستم مکانیکی ضدسرقت

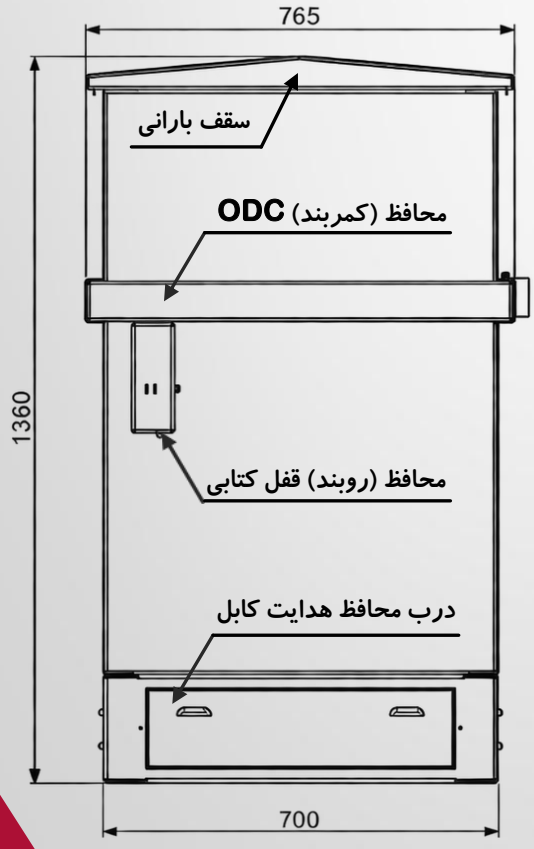

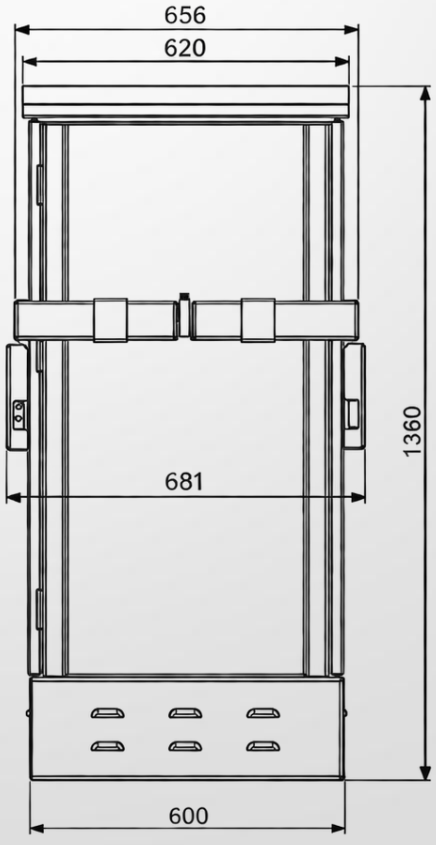

شرکت پویش فناوری آبادیس

۰۹۳۶۸۱۸۸۷۹۳ - ۰۹۱۲۱۲۰۶۲۱۱

AD-Tech

طراحی ماژولار این تجهیزات، امکان پشتیبانی از ده ها تا صدها پورت فیبر نوری را فراهم کرده و قابلیت نصب انواع اسپلیترها و سینی های فیوژن را دارد. مسیرهای داخلی به دقت برای عبور کابل ها تعریف شده اند و با رعایت شعاع خمش استاندارد، از افت سیگنال جلوگیری کرده و موجب افزایش طول عمر و بهره وری شبکه می شوند.

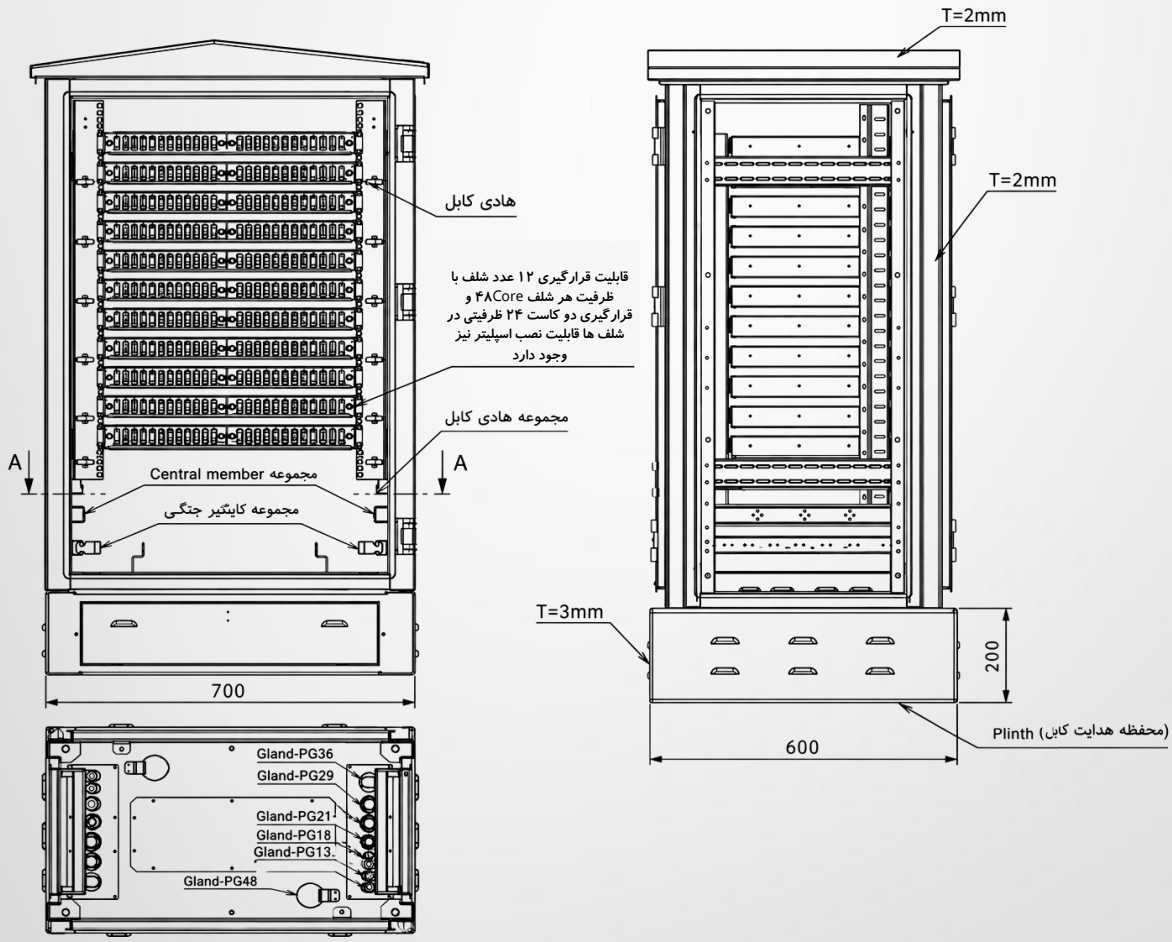

شرکت پویش فناوری آبادیس

۰۹۱۲۱۲۰۶۲۱۱ - ۰۹۳۶۸۱۸۸۷۹۳

AD-Tech

سیستم حفاظتی و امنیتی

این کابینت با تمرکز بر حفاظت فیزیکی و جلوگیری از دسترسی غیرمجاز طراحی شده است. سیستم حفاظتی شامل کمربند امنیتی ، قفل کتابی و روبند محافظ، درب‌های جلو و عقب دوجداره با مکانیزم قفل سه‌نقطه‌ای و همچنین پنل‌های جانبی دوجداره است که مقاومت سازه را در برابر نفوذ و آسیب افزایش می‌دهد. علاوه بر این، سقف شیب‌دار با هدایت آب باران، حفاظت مناسب کابینت و تجهیزات داخلی را در شرایط محیطی بیرونی فراهم می‌کند.

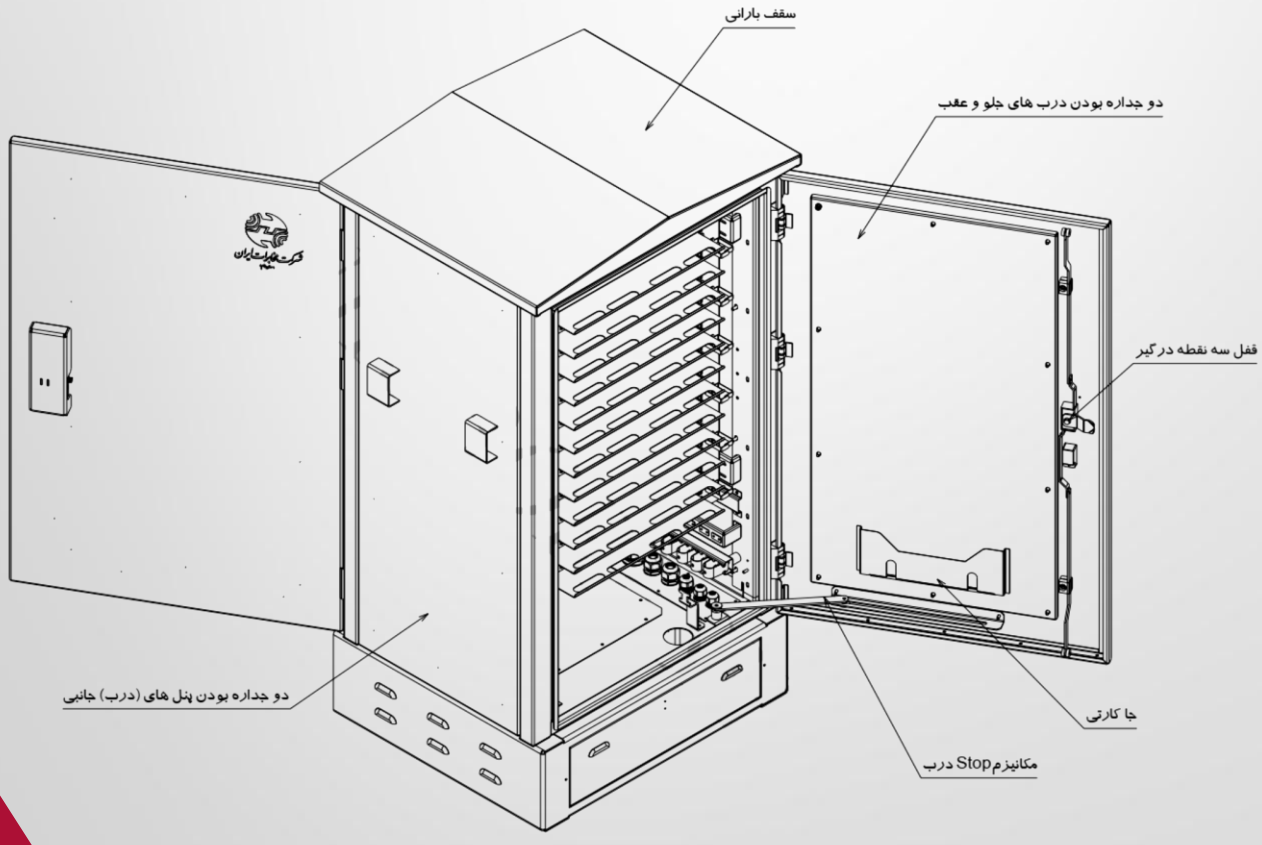

شرکت پویش فناوری آبادیس

۰۹۳۶۸۱۸۸۷۹۳ - ۰۹۱۲۱۲۰۶۲۱۱

AD-Tech

شلف 48 Core

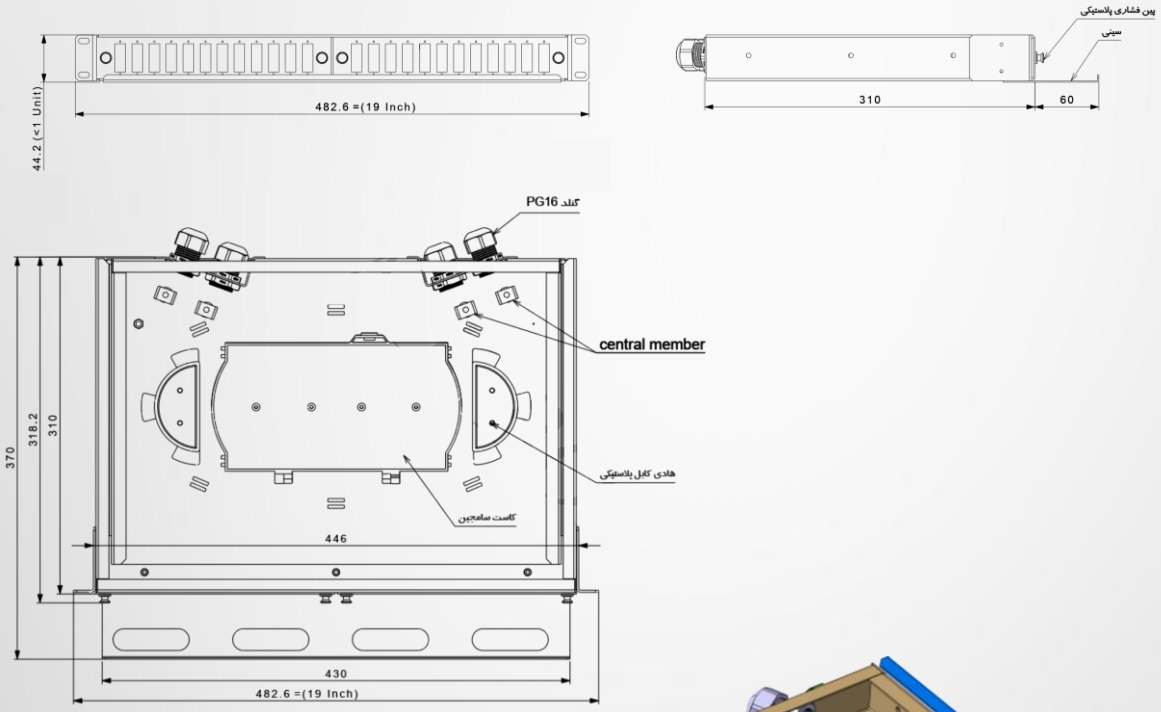

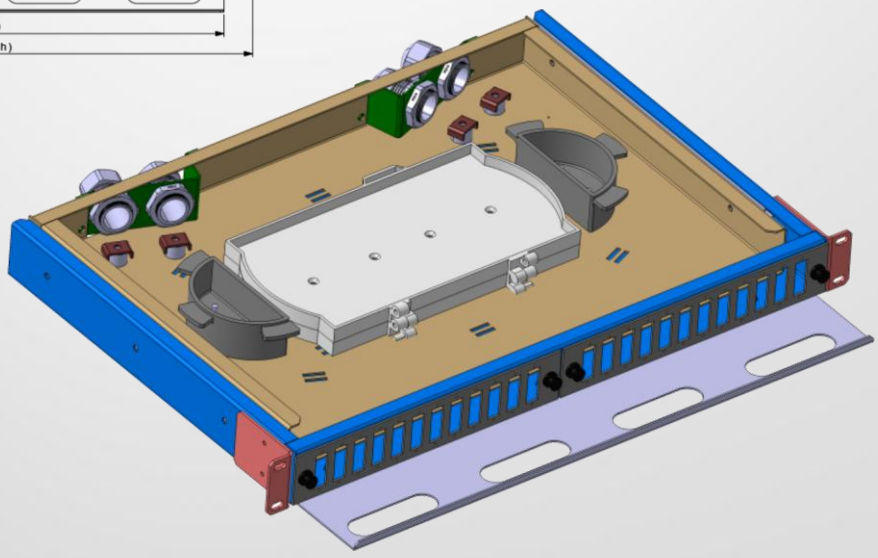

شرکت پویش فناوری آبادیس

۰۹۳۶۸۱۸۸۷۹۳ - ۰۹۱۲۱۲۰۶۲۱۱

AD-Tech

سکوی بتنی

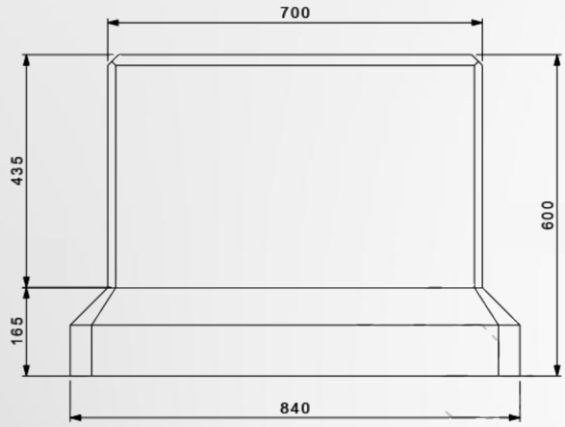

سکوی بتنی جزو متعلقات **ODC** نمیباشد.

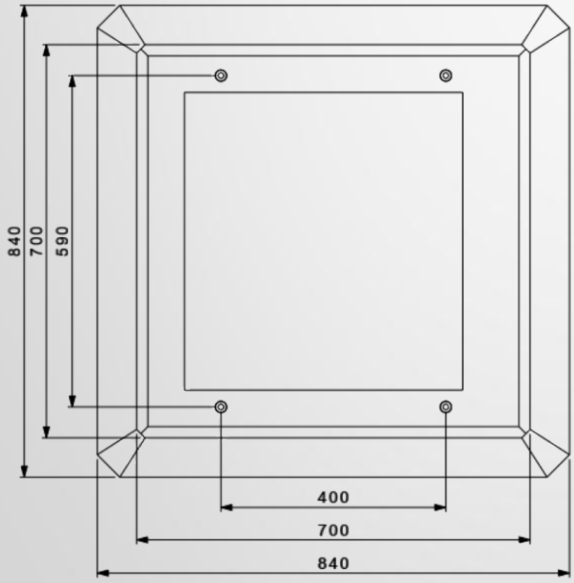

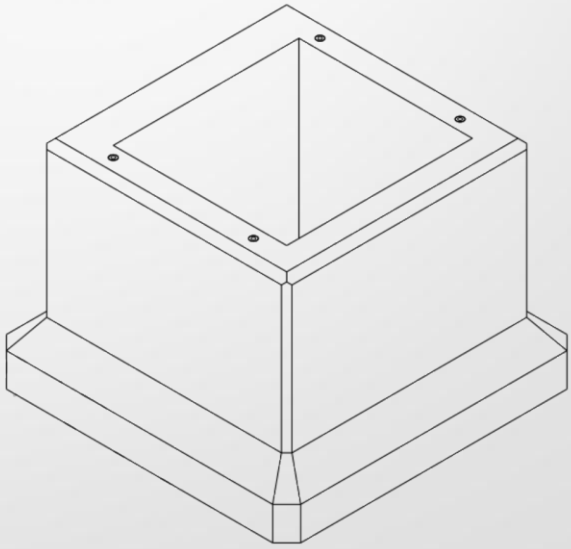

شرکت پویش فناوری آبادیس

۰۹۳۶۸۱۸۸۷۹۳ - ۰۹۱۲۱۲۰۶۲۱۱