AD-Tech

کابینت توزیع فیبر نوری
(ODC)



شرکت پویش فناوری آبادیس

۰۹۳۶۸۱۸۸۷۹۳ - ۰۹۱۲۱۲۰۶۲۱۱

AD-Tech

درباره محصول

کابینت های توزیع فیبر نوری یکی از اجزای کلیدی در زیرساخت شبکه های مخابراتی و فیبر نوری هستند که نقش حیاتی در مدیریت، توزیع و محافظت از اتصالات فیبر نوری ایفا می کنند. این کابینت ها به صورت اختصاصی برای نصب در فضای بیرونی طراحی شده اند و با ساختاری مقاوم، ضد آب و ضد گردوغبار، در برابر شرایط محیطی سخت عملکردی قابل اعتماد دارند.



شرکت پویش فناوری آبادیس

۰۹۳۶۸۱۸۸۷۹۳ - ۰۹۱۲۱۲۰۶۲۱۱

AD-Tech

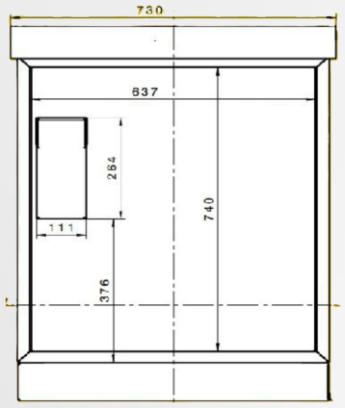

ویژگی ها

ابعاد : (W×D×H) ۷۳۰×۸۰۰×۹۷۸

دارای تاییدیه IP55 از آزمایشگاه EPIL

تعداد یونیت رک : ۱۱ یونیت

جنس بدنه : ورق ST12 و ورق گالوانیزه

پوشش : رنگ پودری الکترواستاتیک

کد رنگ : RAL ۷۰۳۵

دسترسی: درب مجهز به سیستم مکانیکی ضدسرقت

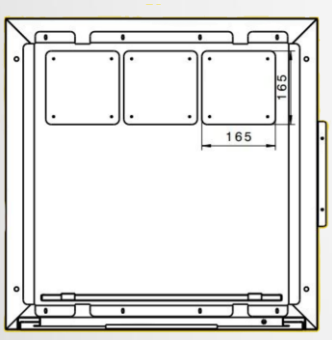

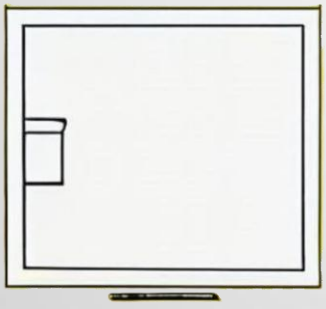

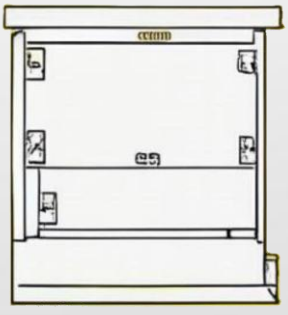

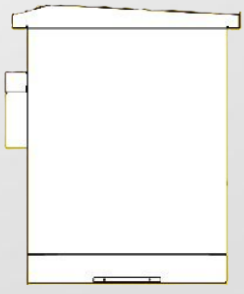

شرکت پویش فناوری آبادیس

۰۹۳۶۸۱۸۸۷۹۳ - ۰۹۱۲۱۲۰۶۲۱۱

AD-Tech

طراحی ماژولار این تجهیزات، امکان پشتیبانی از ده ها تا صدها پورت فیبر نوری را فراهم کرده و قابلیت نصب انواع اسپلیترها و سینی های فیوژن را دارد. مسیرهای داخلی به دقت برای عبور کابل ها تعریف شده اند و با رعایت شعاع خمش استاندارد، از افت سیگنال جلوگیری کرده و موجب افزایش طول عمر و بهره وری شبکه می شوند.

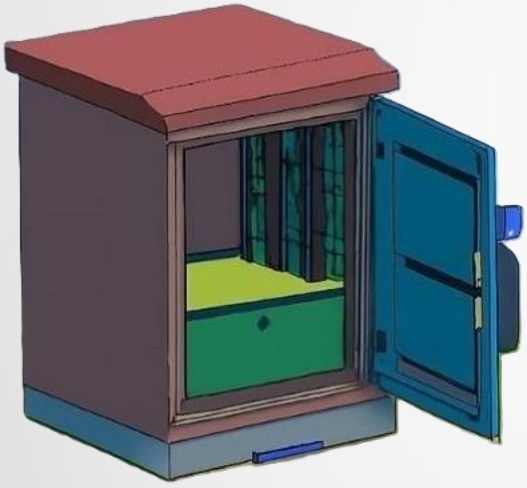



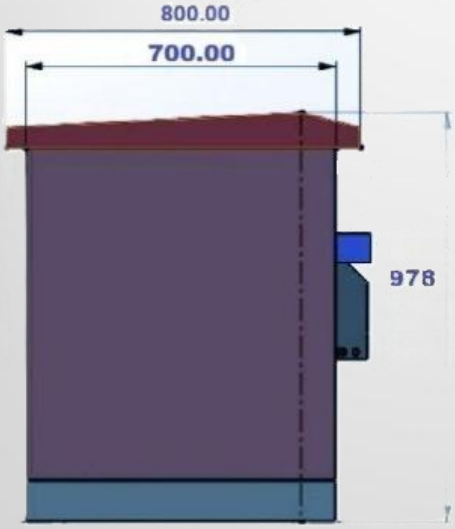

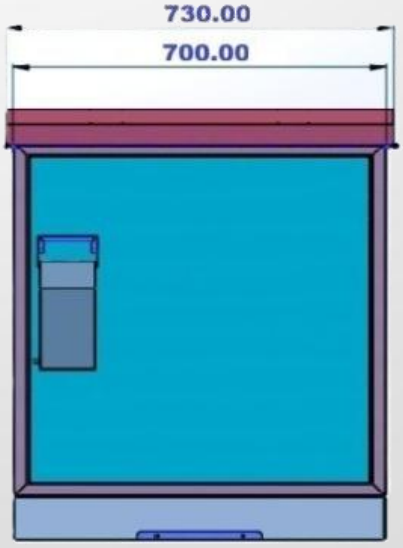

شرکت پویش فناوری آبادیس

۰۹۳۶۸۱۸۸۷۹۳ - ۰۹۱۲۱۲۰۶۲۱۱

AD-Tech



امنیت و حفاظت ضدسرقت

وجود درب های قفل دار و ساختار امنیتی قوی در این محصول سطح بالایی از حفاظت فیزیکی را تضمین می کنند.





شرکت پویش فناوری آبادیس

۰۹۳۶۸۱۸۸۷۹۳ - ۰۹۱۲۱۲۰۶۲۱۱

AD-Tech



کابینت ها با امکانات نگهداری
آسان و طراحی کاربرمحور، گزینه
ای مطمئن برای گسترش و
پشتیبانی از شبکه های مدرن فیبر
نوری محسوب می شوند.



شرکت پویش فناوری آبادیس

۰۹۳۶۸۱۸۸۷۹۳ - ۰۹۱۲۱۲۰۶۲۱۱

AD-Tech

محفظه فلزی
(CAGE)



شرکت پویش فناوری آبادیس

۰۹۳۶۸۱۸۸۷۹۳ - ۰۹۱۲۱۲۰۶۲۱۱

AD-Tech

درباره محصول

یک محفظه حفاظتی فلزی است که پیرامون کابینت‌های مخابراتی و فیبر نوری نصب می‌شود و با ایجاد یک لایه امنیتی مضاعف، از دسترسی غیرمجاز، سرقت و آسیب‌های فیزیکی به کابینت جلوگیری می‌کند. ساختار مقاوم و فنس‌دار این محصول، ضمن حفظ دسترسی مناسب برای سرویس و نگهداری، امنیت تجهیزات نصب‌شده در محیط‌های بیرونی را افزایش میدهد.



شرکت پویش فناوری آبادیس

۰۹۳۶۸۱۸۸۷۹۳ - ۰۹۱۲۱۲۰۶۲۱۱

AD-Tech

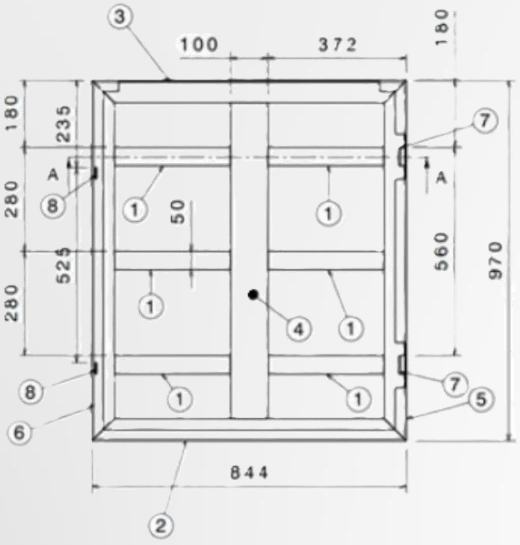



ابعاد : (W×D×H) ۹۵۰×۹۰۰×۱۰۱۳

جنس بدنه : ورق ST12

پوشش : گالوانیزه گرم

کد رنگ : RAL ۷۰۳۵

دسترسی: درب مجهز به سیستم مکانیکی ضدسرقت

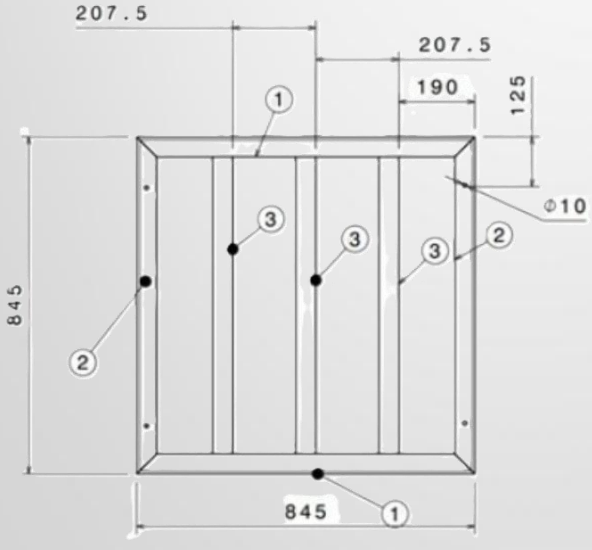



شرکت پویش فناوری آبادیس

۰۹۳۶۸۱۸۸۷۹۳ - ۰۹۱۲۱۲۰۶۲۱۱

AD-Tech

راهنمای نصب محفظه حفاظتی (CAGE)

۱) در ابتدا، دیواره‌های جانبی CAGE را روی پیچ‌های بتن قرار می‌دهیم. سپس دیواره پشتی را به صورت کشویی به دیواره‌های جانبی متصل کرده و پیچ‌های قسمت بالایی را محکم می‌کنیم.

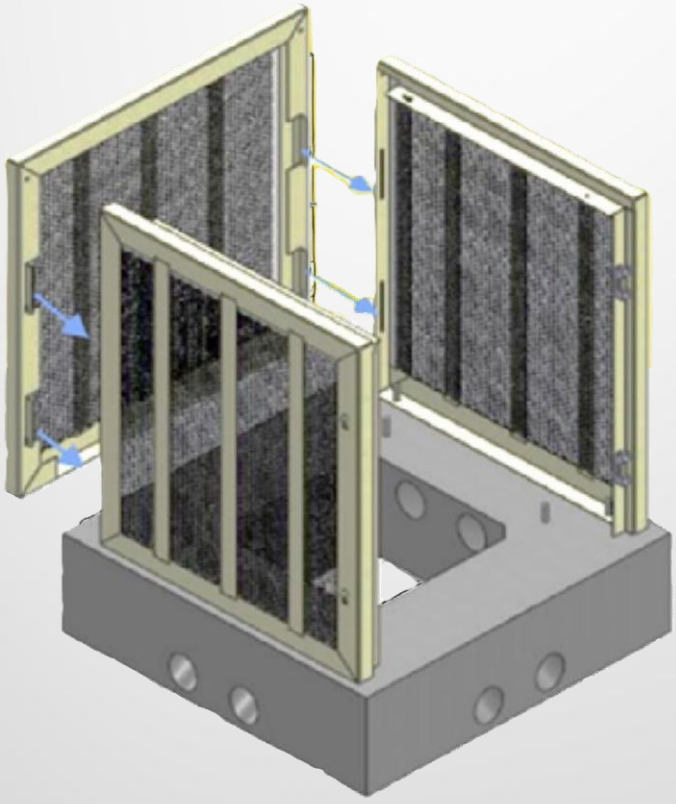

شرکت پویش فناوری آبادیس

۰۹۳۶۸۱۸۸۷۹۳ - ۰۹۱۲۱۲۰۶۲۱۱

AD-Tech

راهنمای نصب محفظه حفاظتی (CAGE)

۲) سقف CAGE نیز به‌صورت کشویی روی قسمت بالایی دیواره‌های جانبی قرار می‌گیرد. سپس پیچ‌های قسمت جلویی به‌طور کامل بسته و محکم می‌شوند تا اتصال به‌طور کامل تثبیت شود. در ادامه، درب به‌وسیله لولا روی مجموعه نصب می‌شود. قفل‌های درب در قسمت داخلی CAGE قرار گرفته و دارای سیستم ضدسرقت هستند. تمامی دیواره‌های CAGE نیز با توری فلزی اکسپندد مش با ابعاد چشمه ۱۴×۲۱ میلی‌متر پوشانده شده‌اند.

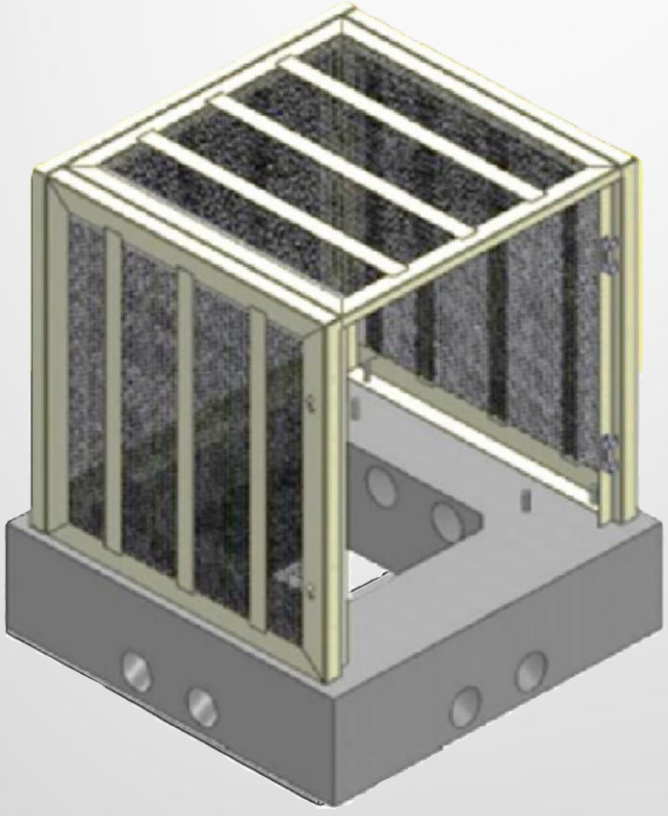

شرکت پویش فناوری آبادیس

۰۹۳۶۸۱۸۸۷۹۳ - ۰۹۱۲۱۲۰۶۲۱۱

AD-Tech

امنیت و حفاظت ضدسرقت

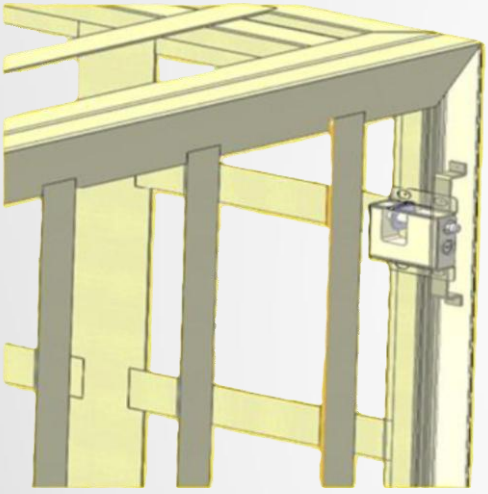

مکانیزم قفل مخفی فنس :
دو قفل در داخل ساختار فنس نصب شده‌اند و از دید پنهان هستند.تنها کلیدها از قسمت بیرونی قابل دسترسی هستند.با چرخاندن کلید، میله داخلی آزاد می‌شود، قفل باز می‌شود و درب فنس می‌تواند باز شود.



شرکت پویش فناوری آبادیس

۰۹۳۶۸۱۸۸۷۹۳ - ۰۹۱۲۱۲۰۶۲۱۱

AD-Tech

پایه بتنی
(FUNDATION CONCRETE)

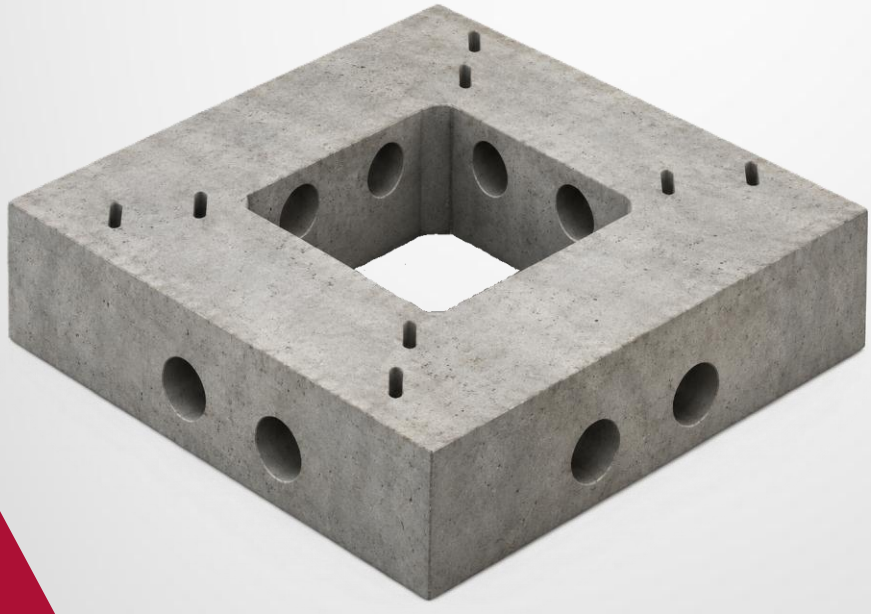

شرکت پویش فناوری آبادیس

۰۹۳۶۸۱۸۸۷۹۳ - ۰۹۱۲۱۲۰۶۲۱۱

AD-Tech

درباره محصول

فونداسیون بتنی به‌عنوان پایه‌ای مستحکم برای نصب CAGE طراحی شده است. این سازه با فراهم کردن محل عبور لوله ها ، میکروداکت ها و کابل‌ها و نقاط اتصال مناسب، موجب تثبیت سازه و افزایش استحکام و ایمنی مجموعه در محل نصب می‌شود.

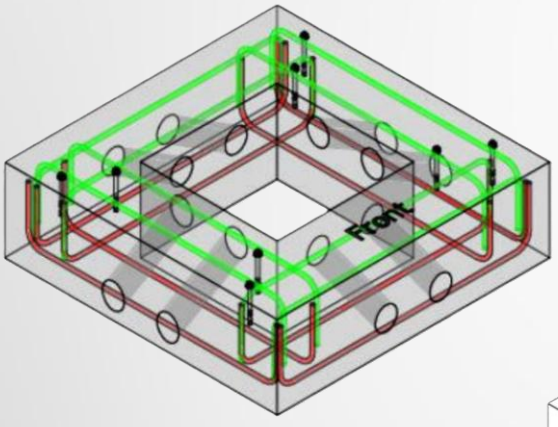

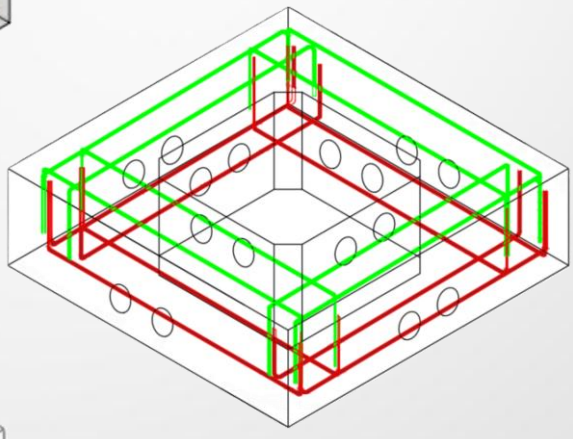

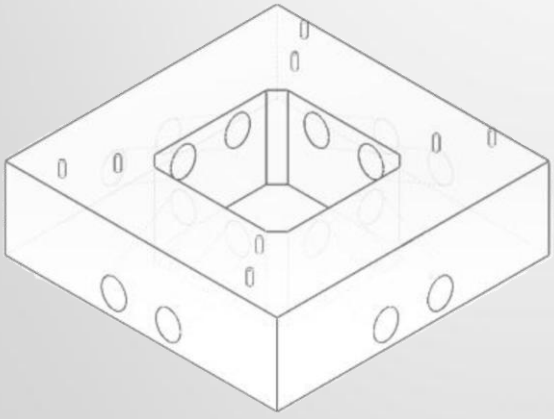

شرکت پویش فناوری آبادیس

۰۹۳۶۸۱۸۸۷۹۳ - ۰۹۱۲۱۲۰۶۲۱۱

AD-Tech

تمام نقاط تقاطع میلگردهای ۱۴ میلی‌متری و همچنین محل تقاطع پیچ‌های CAGE با میلگردها باید جوشکاری شوند.

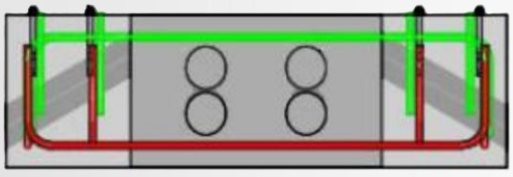

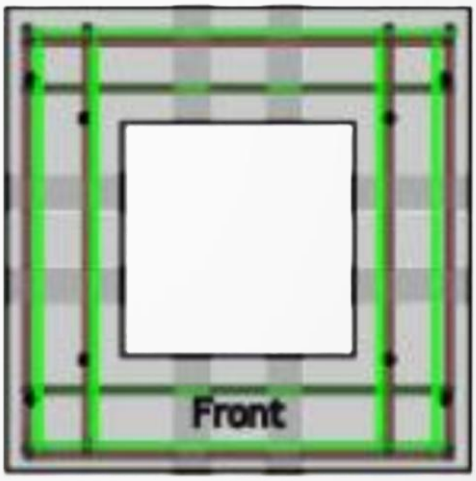

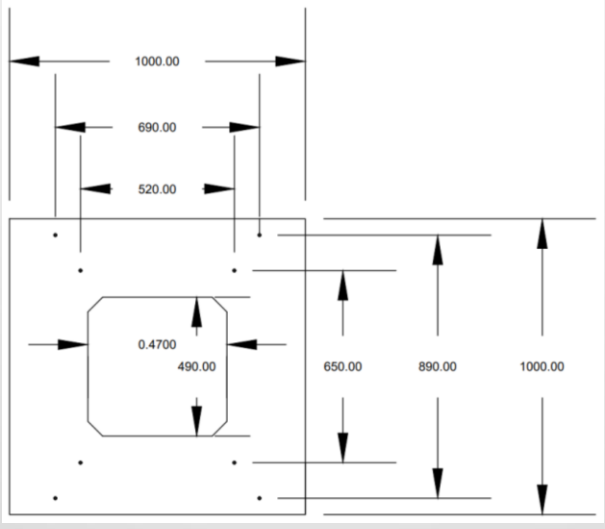

شرکت پویش فناوری آبادیس

۰۹۱۲۱۲۰۶۲۱۱ - ۰۹۳۶۸۱۸۸۷۹۳