محفظه اتصال میکروداکت

وقتی اتصال تیوب برقرار می‌شود، روکش بیرونی داکت برداشته می‌شود؛ بنابراین تیوب در معرض محیط بیرون قرار می‌گیرد. در این نقاط اتصال، برای محافظت از تیوب‌های در معرض، به یک محفظه انشعاب نیاز است. این محفظه‌ها می‌توانند برای کاربردهای دفن مستقیم یا نصب در داخل منهول یا هندهول استفاده شوند. برای مقرون‌به‌صرفه بودن، این محفظه‌ها آب‌بند نیستند، اما نقاط اتصال داکت توسط کانکتورهای مستقیم و درپوش‌های انتهایی به‌خوبی در برابر رطوبت محافظت می‌شوند. سه نوع اصلی محفظه بر اساس شکل آن‌ها نام‌گذاری شده‌اند: محفظه I/Y، محفظه T و محفظه D.

همه این محفظه‌ها طیف گسترده‌ای از اندازه‌ها و شکل‌های مختلف میکروداکت‌ها را با گرومت‌های لاستیکی قابل‌تعویض که در هر دهانه قرار گرفته‌اند، می‌پذیرند. گرومت‌ها اگر قرار نباشد از دهانه‌ای خاص استفاده شود، ممکن است کاملا توپر و بدون سوراخ باشند، یا بسته به کاربرد، سوراخی با اندازه‌ای متفاوت داشته باشند.

محفظه‌های ماژولاری که می‌توانند هم‌زمان به‌صورت نوع D، Y و T استفاده شوند.

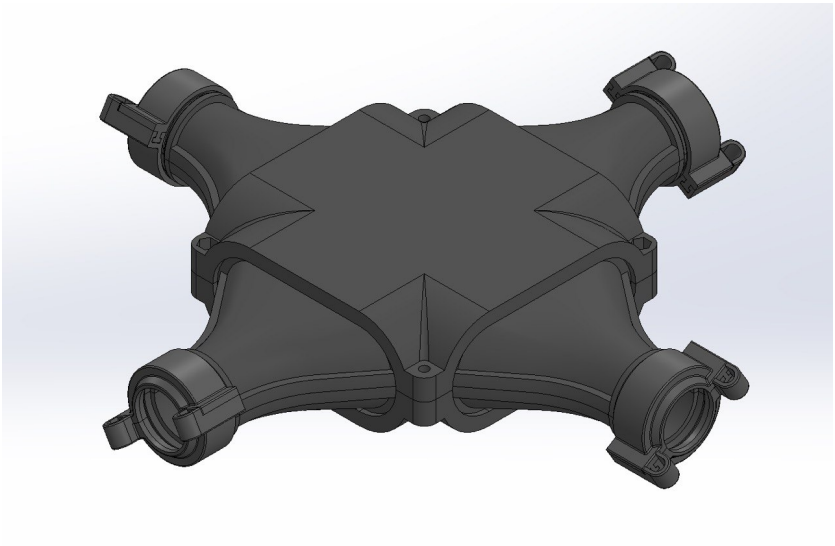

شکل ۱: محفظه اتصال میکروداکت

ویژگی‌ها:

۱) محافظت از میکروداکت (هنگام نصب فیبر دمشی)
۲) ۴ پورت مناسب برای انشعاب‌گیری میکروداکت
۳) ساختار گیره دوبل برای نگه‌داشتن داکت
۴) پلاستیک با استحکام بالا برای مقاومت در برابر ضربه و دوام
۵) نگهداری و مونتاژ مجدد آسان
۶) نصب: زیرزمینی، دفن مستقیم

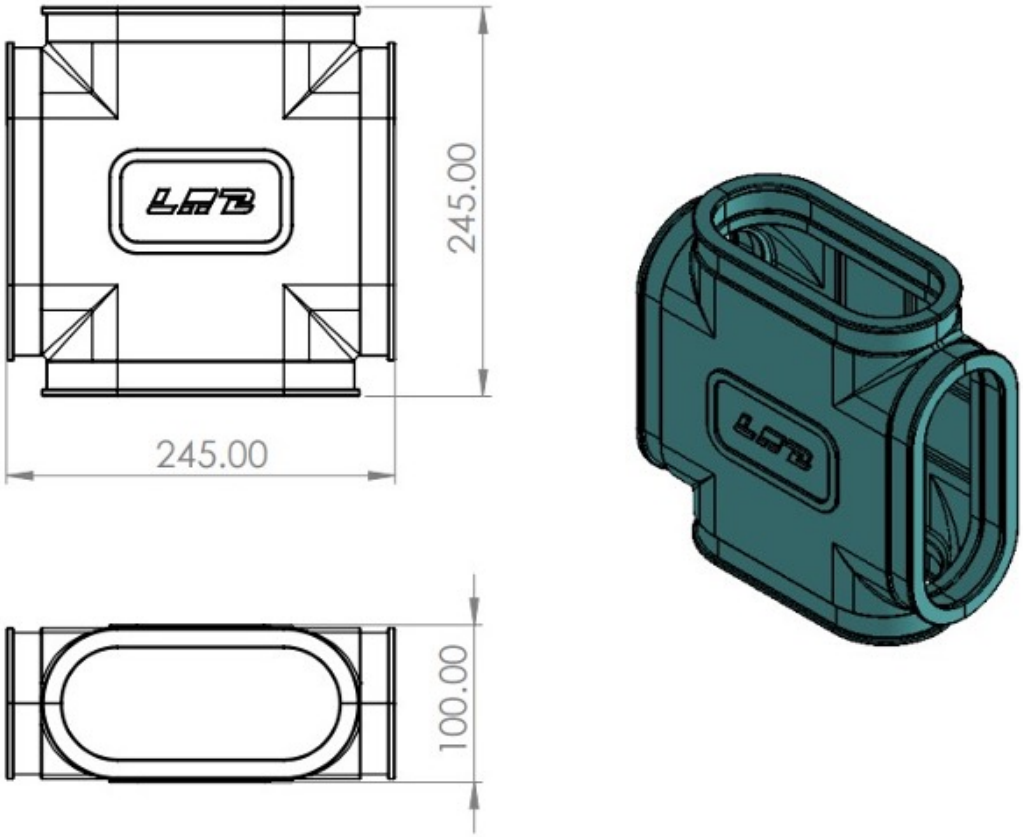

شکل ۲. بدنه اصلی اتصال میکروداکت (برای هر دو اندازه میکروداکت ۱۴/۱۰ و ۸/۵)

مشخصات فنی	
ابعاد (میلی‌متر)	245 × 245 × 100
وزن (گرم)	784 (392×2)
قطر میکروداکت	44.5 >
نوع میکروداکت	(14/10 – 8/5) ×7 >

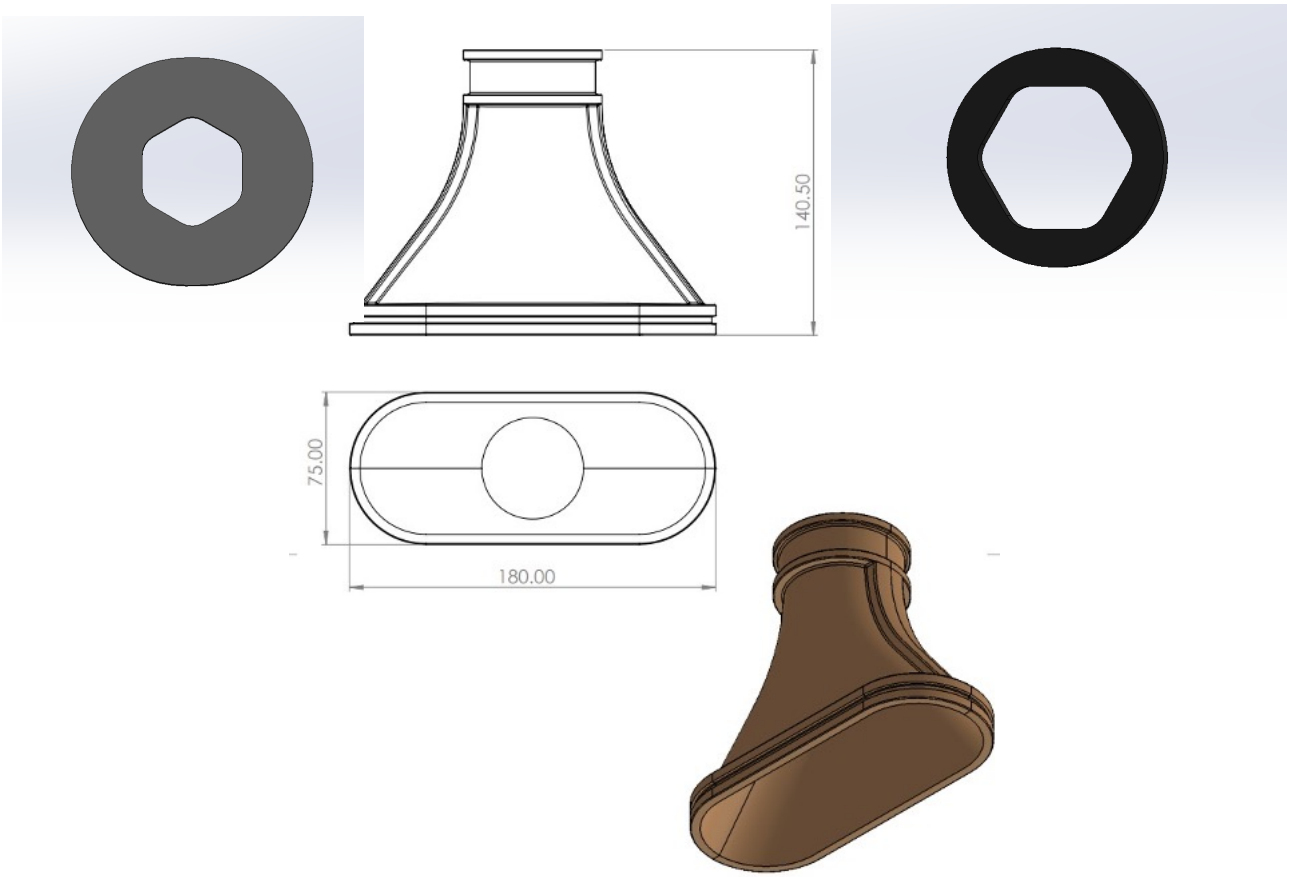

شکل ۳. بازوی اتصال میکروداکت (برای اندازه‌های میکروداکت ۱۴/۱۰)

مشخصات فنی	
ابعاد (میلی‌متر)	140.5 × 180 × 75
وزن (گرم)	178 (89×2)
قطر میکروداکت	44.5 >
نوع میکروداکت	14/10 ×7 >

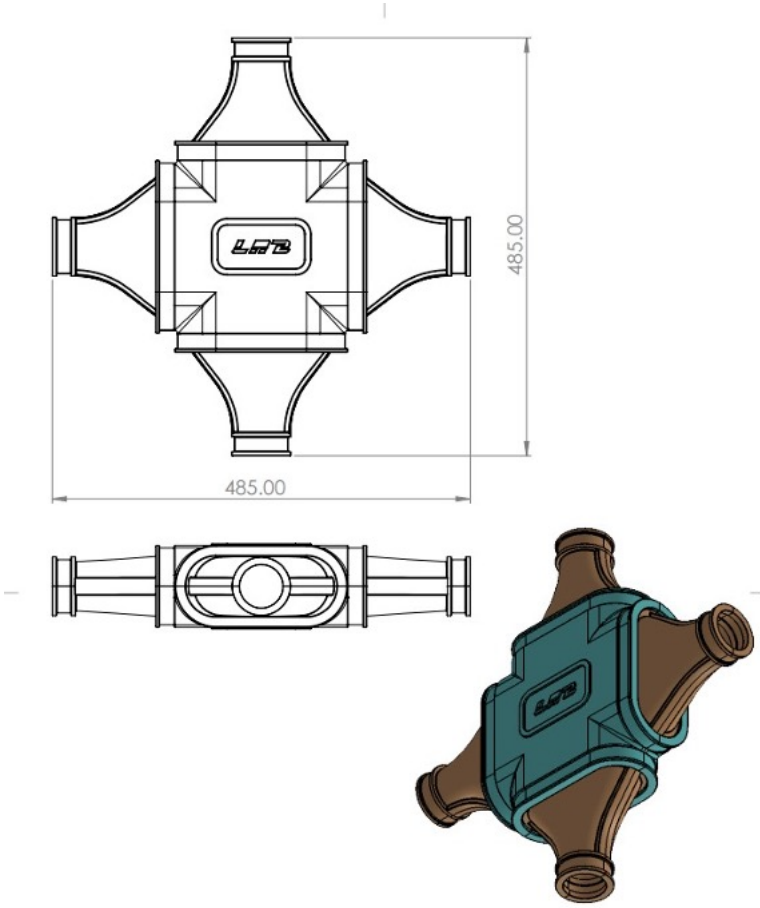

شکل ۴. شماتیک اتصال با آرایش ۴ انشعاب (برای اندازه‌های میکروداکت ۱۴/۱۰)

مشخصات فنی	
ابعاد (میلی‌متر)	485 × 485 × 100
وزن (گرم)	1496
قطر میکروداکت	44.5 >
نوع میکروداکت	14/10 ×7 >

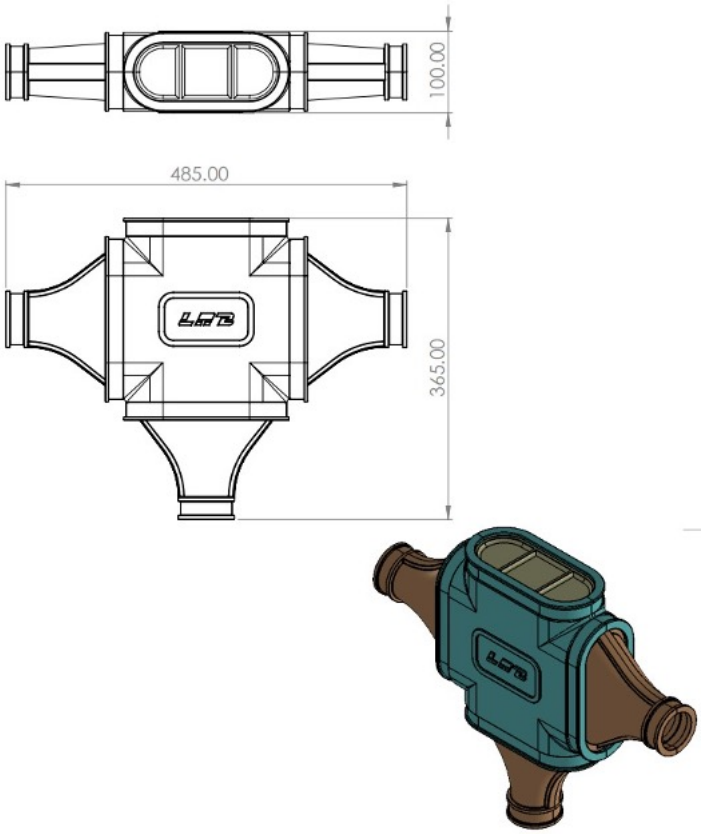

شکل ۵. شماتیک اتصال با آرایش ۳ انشعاب

مشخصات فنی	
ابعاد (میلی‌متر)	485 × 365 × 100
وزن (گرم)	1402
قطر میکروداکت	44.5 >
نوع میکروداکت	14/10 ×7 >

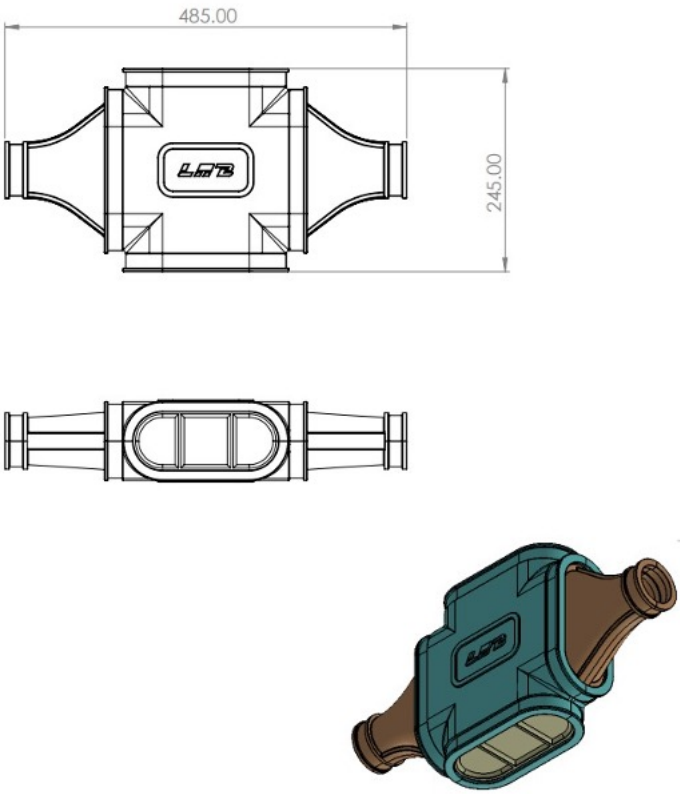

شکل ۵. شماتیک اتصال با جهت‌گیری اتصالات

مشخصات فنی	
ابعاد (میلی‌متر)	485 × 245 × 100
وزن (گرم)	1308
قطر میکروداکت	44.5 >
نوع میکروداکت	14/10 ×7 >

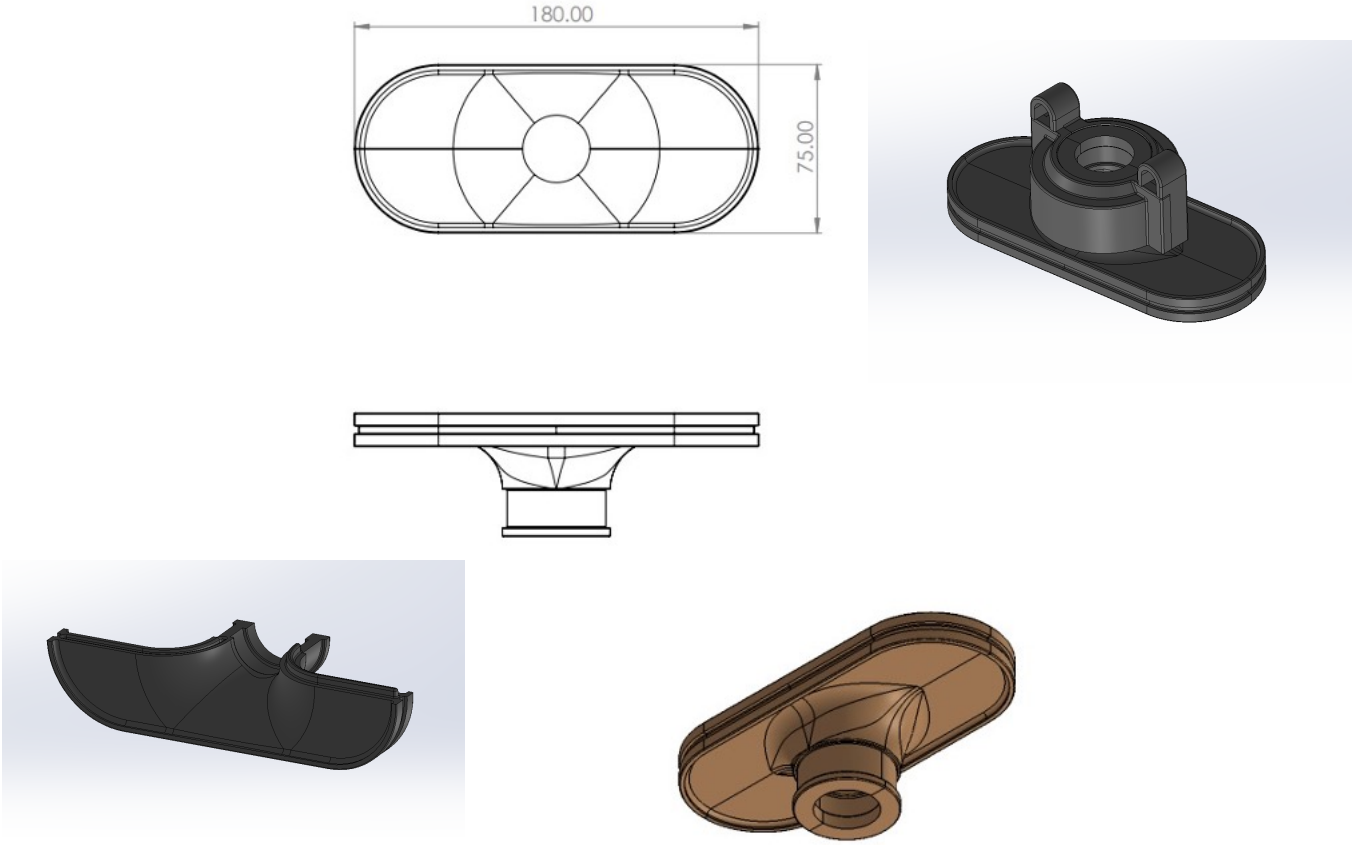

شکل ۳. بازوی اتصال میکروداکت (برای اندازه‌های میکروداکت ۸/۵)

مشخصات فنی		
ابعاد (میلی‌متر)		180 × 75 × 55
وزن (گرم)		126 (63×2)
قطر میکروداکت (میلی‌متر)		36.3 >
نوع میکروداکت		8/5 ×7 >

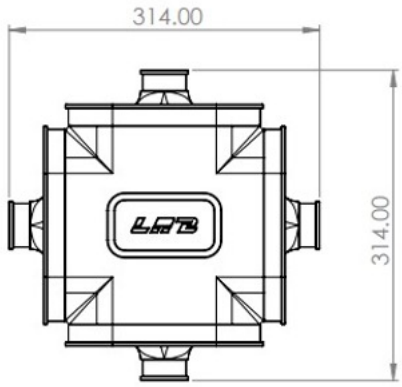

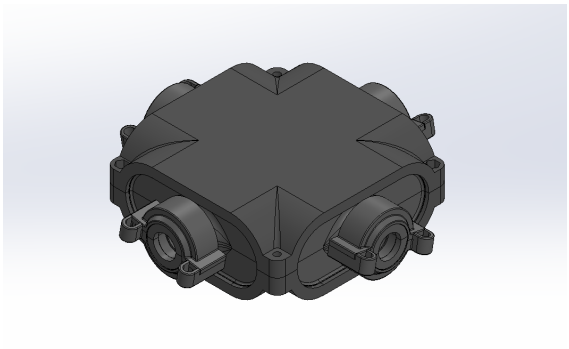

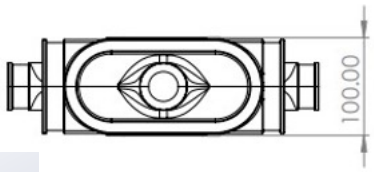

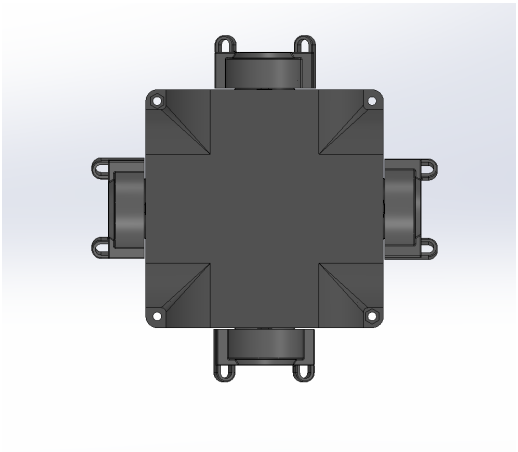

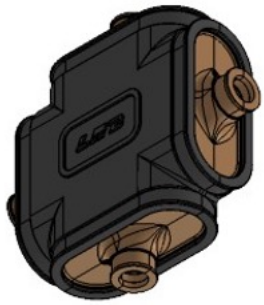

شکل ۴. شماتیک اتصال میکروداکت با آرایش ۴ انشعاب

(برای اندازه‌های میکروداکت ۸/۵)

مشخصات فنی	
ابعاد (میلی‌متر)	314 × 314 × 100
وزن (گرم)	1288
قطر میکروداکت	36.3 >
نوع میکروداکت	8/5 ×7 >