

کاتالوگ میکروداکت هوایی

ظرفیت‌های مختلف

راهکار میکروداکت هوایی

نسل جدید شبکه فیبر نوری هوایی

محصولات مرتبط

لوازم جانبی و ابزارها

جلد

اکتبر 2024

فهرست مطالب

صفحه جلد	0
اطلاعات شرکت	1
فهرست مطالب	2
راهکار هوایی	3
راهکار میکروداکت هوایی	4
مشخصات میکروداکت تک‌راهه	7
مشخصات میکروداکت چهارراهه	8
مشخصات میکروداکت هفت‌راهه	9
مشخصات میکروداکت نه‌راهه	10
مشخصات میکروداکت دوازده‌راهه	11
لوازم جانبی و ابزارها	12
جعبه اتصال هوایی	13

راهکار هوایی AD-Tech

10 اکتبر 2024

استقرارهای هوایی FTTH بسیار کارآمد و مقرون‌به‌صرفه

برای محیط‌های روستایی و سایر مناطقی که حفاری در آن‌ها دشوار است، توصیه می‌شود.

توسعه داده است که جایگزینی FTTH راهکاری از میکروداکت برای نصب‌های هوایی AD-Tech مقرون‌به‌صرفه و سریع برای استقرارهای دفنی مستقیم فراهم می‌کند و نیازی به حفاری ندارد. این راهکار کاملا قابل اجراست و می‌تواند روی تیرهای روشنایی یا برق موجود در محیط‌های روستایی یا سایر مناطقی که حفاری در آن‌ها دشوار است نصب شود. همچنین جایگزینی آینده‌نگر برای استقرارهای کابل ADSS است؛ بدون نیاز به فیوژن فیبر در هوا و با مسیرهای خالی در دسترس برای ارتقاهای آینده.



راهکار میکروداکت هوایی

مزایای کلیدی:

- مقرون‌به‌صرفه: کاهش 20% هزینه استقرار FTTH نسبت به ADSS
- سریع: کاهش 30% مدت‌زمان استقرار FTTH نسبت به ADSS
- آینده‌نگر: یک‌بار نصب کنید و مسیرهای خالی برای توسعه آینده فراهم آورید
- مستحکم: محافظت از کابل‌های فیبر نوری در برابر شرایط آب‌وهوایی شدید
- نصب آسان: استفاده از همان معماری‌های شبکه، اجزا، کابل‌های فیبر نوری، تیم‌های نصب و ابزارهای استقرارهای زیرزمینی

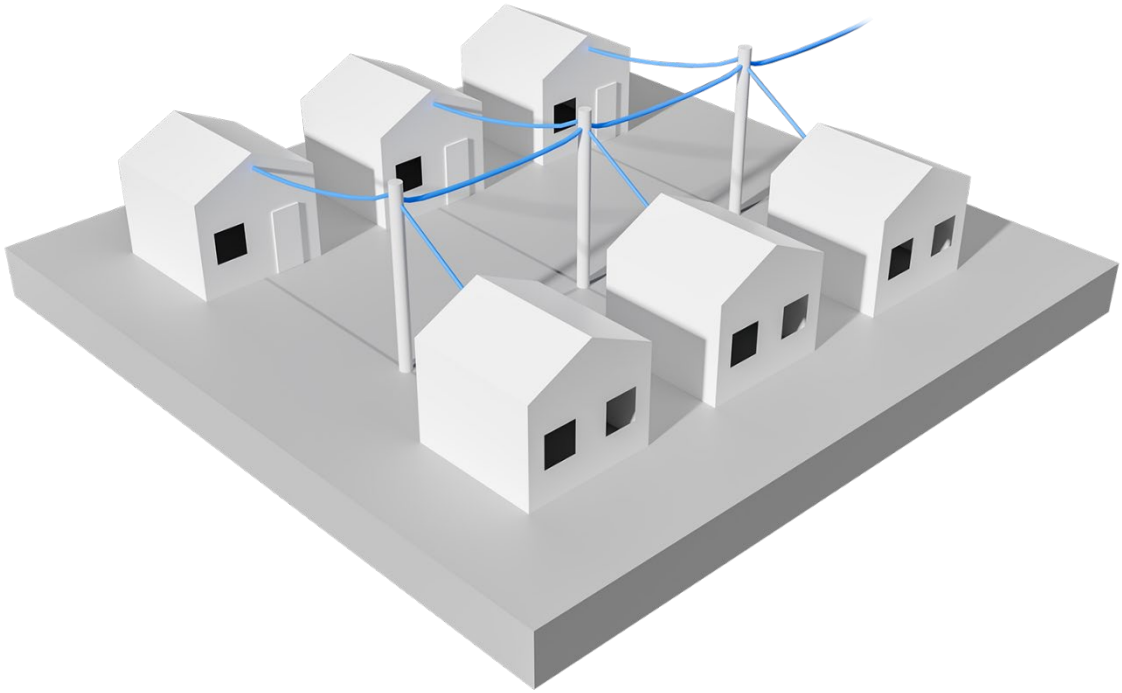



تک‌راهه

برای اتصال کاربر

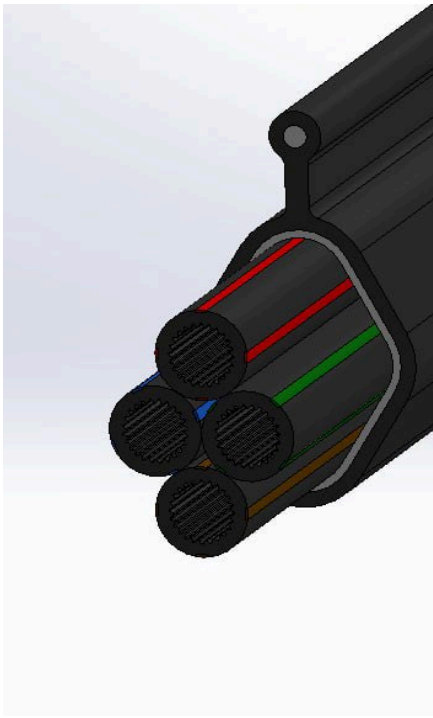

هفت‌راهه

برای اتصال توزیع

چهارراهه

برای اتصال دسترسی FAT

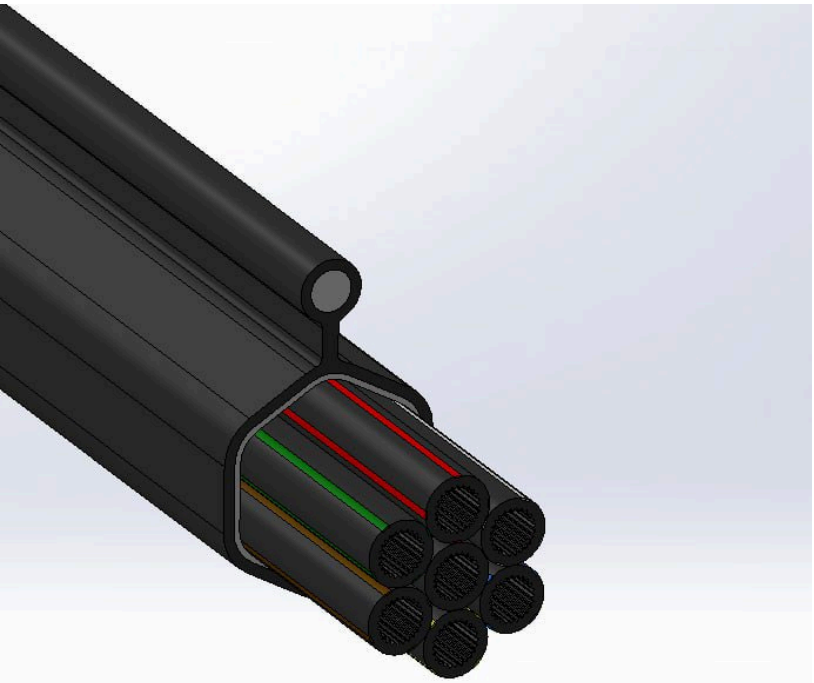

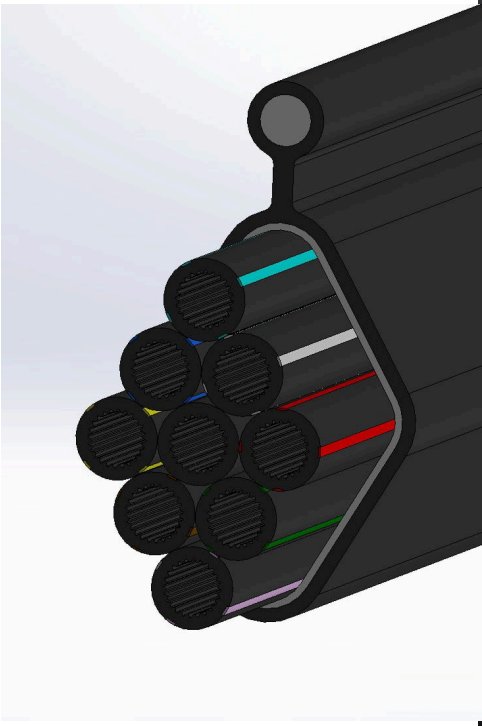

نه‌راهه

برای اتصال فیدر



دوازده‌راهه

برای اتصال فیدر

میکروداکت هوایی تک‌راهه

برای اتصال کاربر



این نوع میکروداکت هوایی بیشتر برای اتصال مستقیم یک نقطه (کاربر ویژه) از هوا استفاده می‌شود

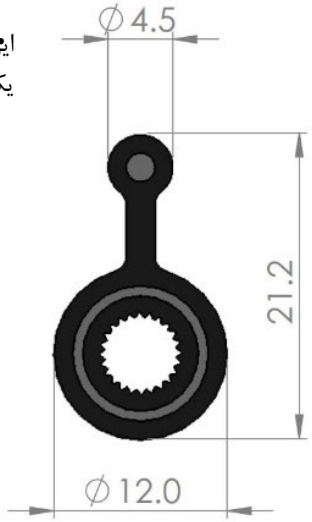

شعاع خمش مجاز بهره‌برداری	شعاع خمش مجاز نصب	حداکثر کشش مجاز کوتاه‌مدت	حداکثر کشش مجاز بلندمدت	وزن	ارتفاع	عرض با بار کامل کابل	ضخامت لایه دوم روکش	ضخامت لایه اول روکش	تعداد تیوب‌ها	اندازه تیوب	پارامتر
mm	mm	نیوتن	نیوتن	mm	mm	گرم بر متر	mm	mm	تعداد	mm	واحد
400	300	28.000	17.500	12	21.2	200	1.3	0.7	1	8/5	تک‌راهه

حداکثر دهانه مجاز در سنگین NESC	حداکثر دهانه مجاز در سنگین NESC	حداکثر دهانه مجاز در سنگین NESC	پارامتر
متر	متر	متر	واحد
530	240	150	

میکروداکت هوایی چهارراهه

برای اتصال دسترسی

این نوع میکروداکت هوایی بیشتر برای بخش اتصال دسترسی شبکه FTTX استفاده می‌شود

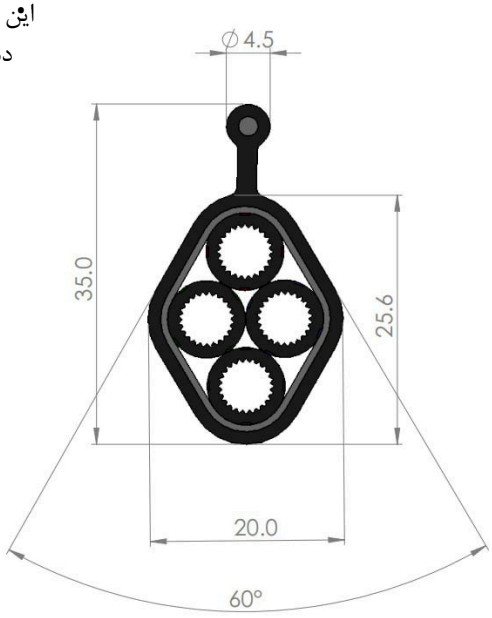

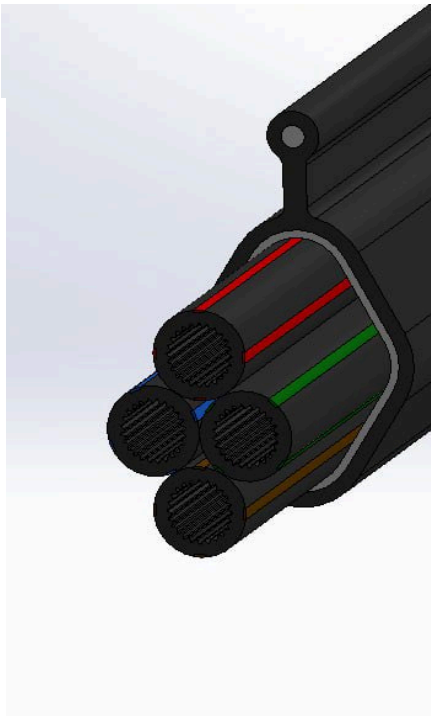

شعاع خمش مجاز بهره‌برداری	شعاع خمش مجاز نصب	حداکثر کشش مجاز کوتاه‌مدت	حداکثر کشش مجاز بلندمدت	وزن	ارتفاع	عرض با بار کامل کابل	ضخامت لایه دوم روکش	ضخامت لایه اول روکش	تعداد تیوب‌ها	اندازه تیوب	پارامتر
mm	mm	نیوتن	نیوتن	mm	mm	گرم بر متر	mm	mm	تعداد	mm	واحد
500	400	39.000	24.400	20	35	391	1.3	0.7	4	8/5	چهارراهه

حداکثر دهانه مجاز در سنگین NESC	حداکثر دهانه مجاز در سنگین NESC	حداکثر دهانه مجاز در سنگین NESC	پارامتر
متر	متر	متر	واحد
450	245	160	

میکروداکت هوایی هفت‌راهه

برای اتصال توزیع

این نوع میکروداکت هوایی بیشتر برای بخش اتصال
توزیع شبکه FTTX استفاده می‌شود

FTTX network

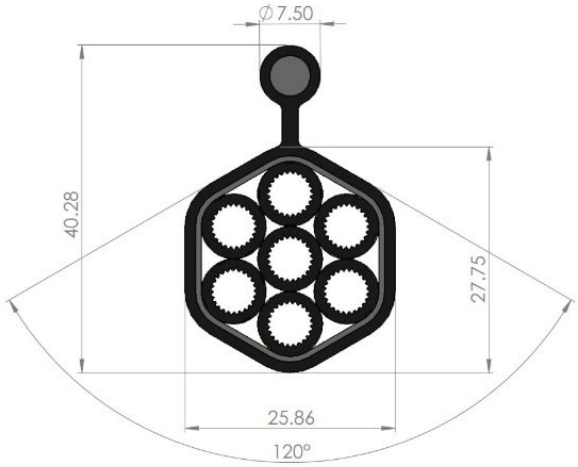

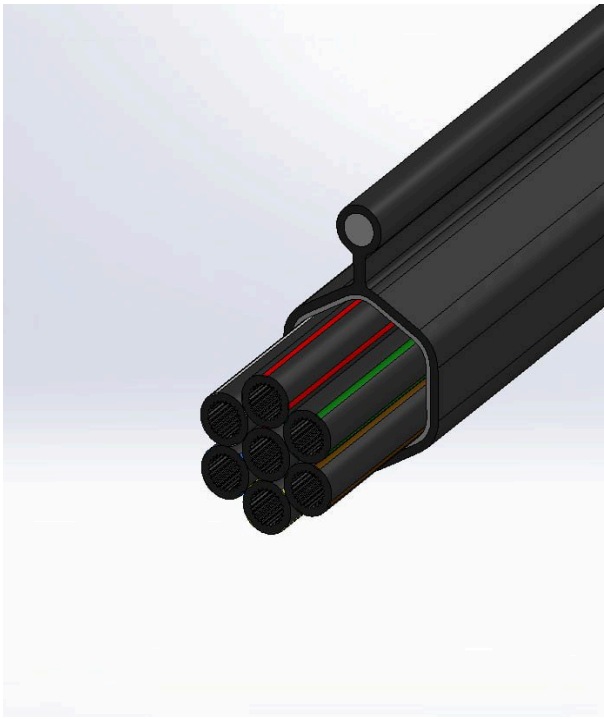

پارامتر	اندازه تیوب	تعداد تیوب‌ها	ضخامت لایه اول روکش	ضخامت لایه دوم روکش	عرض با بار کامل کابل	ارتفاع	وزن	حداکثر کشش مجاز بلندمدت	حداکثر کشش مجاز کوتاه‌مدت	شعاع خمش مجاز نصب	شعاع خمش مجاز بهره‌برداری
واحد	mm	تعداد	mm	mm	گرم بر متر	mm	mm	نیوتن	نیوتن	mm	mm
هفت‌راهه	8/5	7	0.7	1.3	540	40.28	25.86	26.800	42.000	520	650

پارامتر	حداکثر دهانه مجاز در سنگین NESC	حداکثر دهانه مجاز در سنگین NESC	حداکثر دهانه مجاز در سنگین NESC
واحد	متر	متر	متر
	155	235	420

میکروداکت هوایی نه‌راهه

برای اتصال فیدر

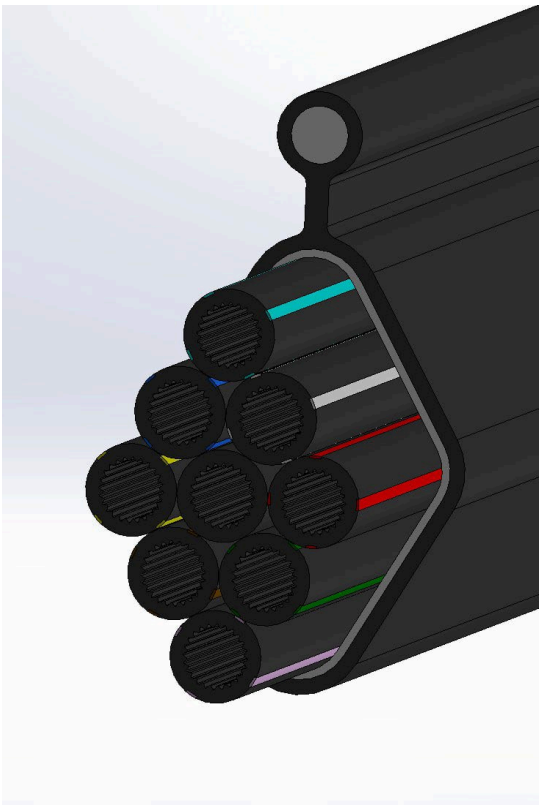

این نوع میکروداکت هوایی بیشتر برای بخش اتصال فیدر شبکه FTTX استفاده می‌شود

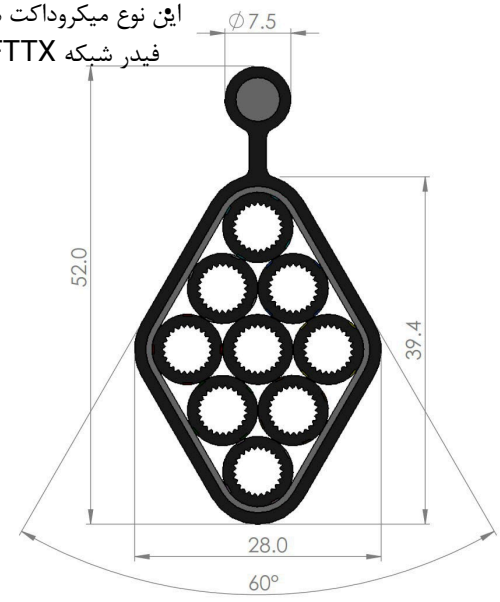

شعاع خمش مجاز بهره‌برداری	شعاع خمش مجاز نصب	حداکثر کشش مجاز کوتاه‌مدت	حداکثر کشش مجاز بلندمدت	وزن	ارتفاع	عرض با بار کامل کابل	ضخامت لایه دوم روکش	ضخامت لایه اول روکش	تعداد تیوب‌ها	اندازه تیوب	پارامتر
mm	mm	نیوتن	نیوتن	mm	mm	گرم بر متر	mm	mm	تعداد	mm	واحد
660	560	45.000	28.500	28	52	642	1.3	0.7	7	8/5	نه‌راهه

حداکثر دهانه مجاز در سنگین NESC	حداکثر دهانه مجاز در سنگین NESC	حداکثر دهانه مجاز در سنگین NESC	پارامتر
متر	متر	متر	واحد
360	220	150	

میکروداکت هوایی دوازده‌راهه

برای اتصال فیدر



این نوع میکروداکت هوایی بیشتر برای بخش اتصال فیدر شبکه FTTX استفاده می‌شود

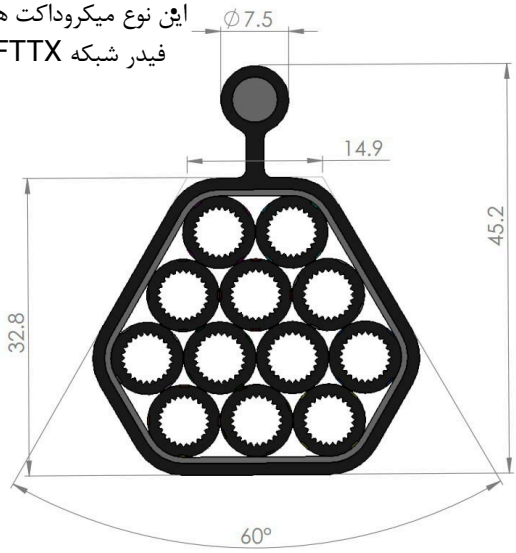

شعاع خمش مجاز بهره‌برداری	شعاع خمش مجاز نصب	حداکثر کشش مجاز کوتاه‌مدت	حداکثر کشش مجاز بلندمدت	وزن	ارتفاع	عرض با بار کامل کابل	ضخامت لایه دوم روکش	ضخامت لایه اول روکش	تعداد تیوب‌ها	اندازه تیوب	پارامتر
mm	mm	نیوتن	نیوتن	mm	mm	گرم بر متر	mm	mm	تعداد	mm	واحد
850	750	56.000	35.000	36	45.2	787	1.3	0.7	12	8/5	دوازده‌راهه

حداکثر دهانه مجاز در سنگین NESC	حداکثر دهانه مجاز در سنگین NESC	حداکثر دهانه مجاز در سنگین NESC	پارامتر
متر	متر	متر	واحد
450	250	165	

لوازم جانبی و ابزارها

برای نصب میکروداکت هوایی

در واقع، بیشتر لوازم جانبی همان‌هایی هستند که برای نصب میکروداکت در زمین استفاده می‌شوند، مانند کانکتور میکروداکت یا موارد مشابه.

لوازم اصلی مورد استفاده برای نصب میکروداکت هوایی، ابزارهایی هستند که برای اتصال میکروداکت به تیر به کار می‌روند.



Abadis Dynamic Technology (AD-Tech) Aerial Micro-Duct Solution



کانکتور

برای اتصال لوله یا محافظت از لوله آزاد

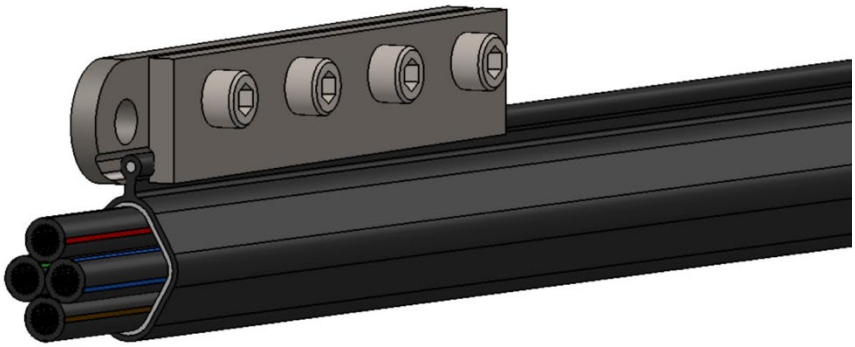

گیره مهار

برای اتصال سیم مسنجر میکروداکت به تیر



گیره آویز

برای اتصال سیم مسنجر میکروداکت به تیر

Abadis Dynamic Technology (AD-Tech) Aerial Micro-Duct Solution

جعبه اتصال میکروداکت هوایی

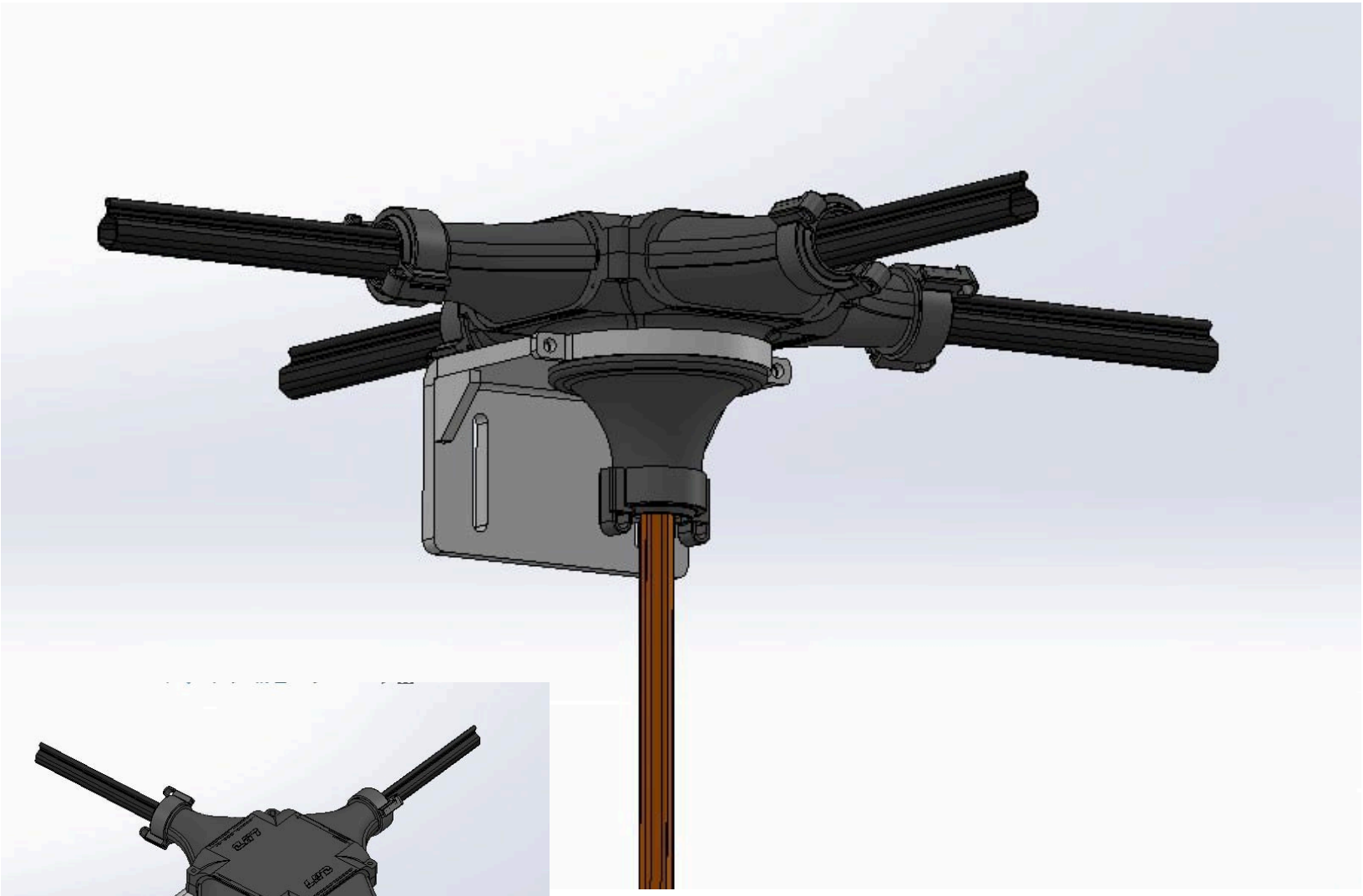

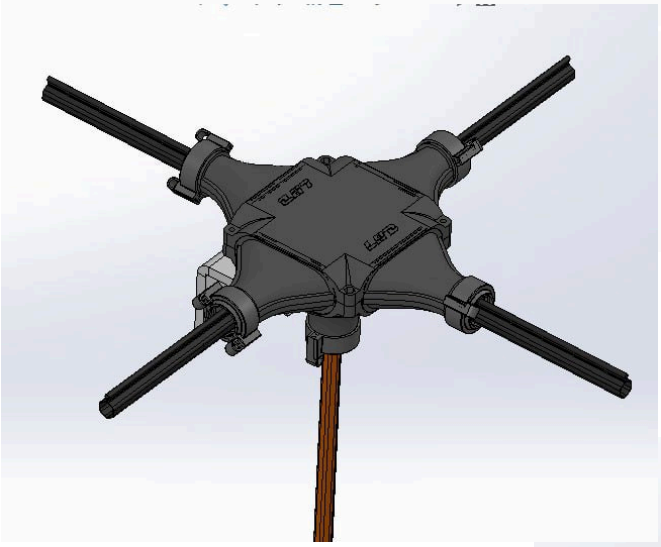

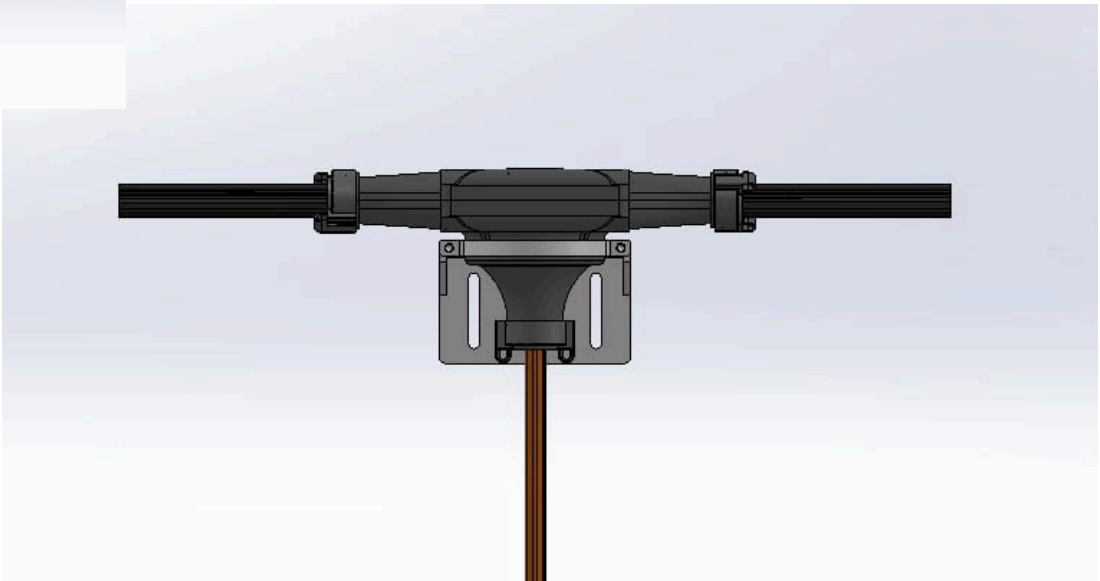

1



مهدی روانبخش
Abadis Dynamic Technology
Mehdi.r@Abadisdynamic.com
CEO@AD-Tech.ME

تماس با ما
009821 44355258
00989121206211
www.Abadisdynamic.com
www.AD-Tech.ME