AD-Tech

شرکت

شرکت پویش فناوری آبادیس

کاتالوگ Optical Distribution Cabinets (ODC)

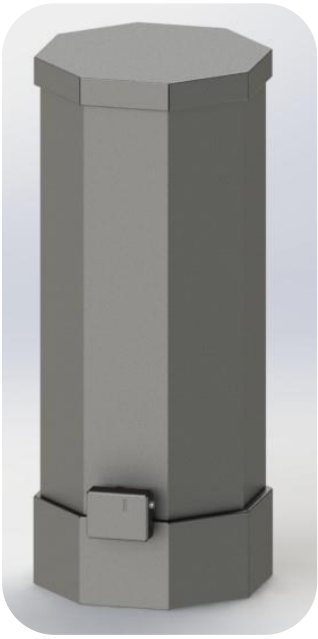

به کاتالوگ نسل جدید کابینت‌های توزیع نوری (ODC) ما خوش آمدید. این ODC ها با بهره‌گیری از فناوری‌های پیشرفته و مهندسی دقیق طراحی شده‌اند تا راه‌حل‌های قابل اعتماد، کارآمد و مقیاس‌پذیر برای تمامی نیازهای توزیع نوری شما ارائه دهند.

این کاتالوگ به طور اختصاصی به رک‌های ODC تولید شده برای شرکت ایرانسل اختصاص دارد. این پروژه شامل دو بخش اساسی است: خود رک و پایه که برای ایجاد ثبات و پشتیبانی از رک طراحی شده است. در این سند، به جزئیات مربوط به هر یک از این اجزای پروژه ODC خواهیم پرداخت. طراحی و عملکرد رک‌ها و همچنین مشخصات پایه‌ها را مورد بررسی قرار خواهیم داد. این بررسی جامع، هدفش ارائه بینشی است از چگونگی همکاری این اجزا برای ایجاد یک راه‌حل کارآمد و قابل اعتماد برای نیازهای عملیاتی ایرانسل.

ویژگی‌های محصول:

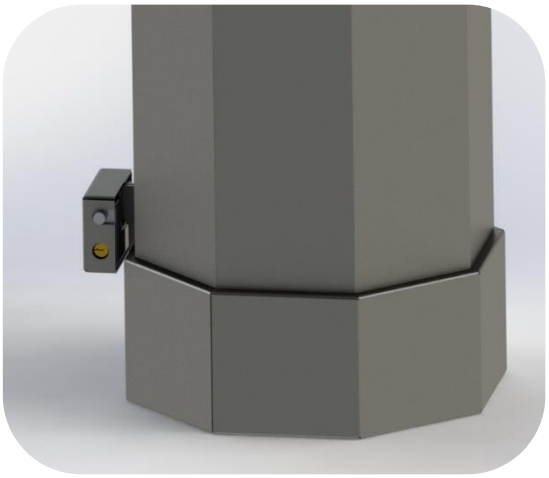

طراحی پیشرفته: جمع و جور و مناسب برای نصب در فضاهای محدود.

دوام: ساخته شده از مواد با کیفیت بالا که در برابر شرایط سخت محیطی مقاوم است.

مقیاس‌پذیری: قابلیت توسعه آسان برای رشد شبکه در آینده.

امنیت: سیستم‌های قفل پیشرفته برای محافظت در برابر دسترسی‌های غیرمجاز.

سهولت نصب: فرآیند نصب ساده با دستورالعمل‌های جامع.

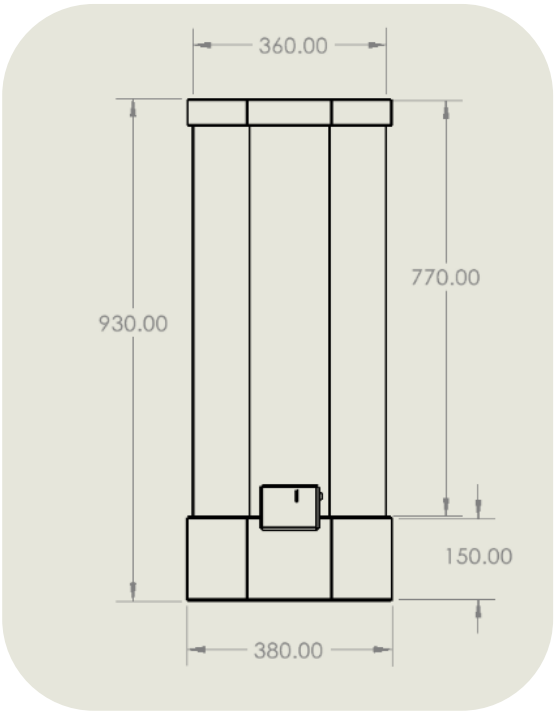

ظرفیت میکروداکت: تا ۶ میکروداکت با اندازه ۵/۸ و ظرفیت تا ۷ کانال

ظرفیت فیبر:

بخش جلویی: ۶ کاست با ظرفیت ۲۴ برای اتصال سر به سر و فیوژن پیگتیل، جمعاً تا ۱۴۴ فیبر (محل نصب ۷۲ آداپتور SC دوبلکس برای اتصال ۷۲ پیگتیل و ۷۲ آداپتور SC برای اتصال اسپلیتر)

بخش پشتی: ۶ کاست با ظرفیت ۲۴ فیبر برای اتصال سر به سر، جمعاً تا ۱۴۴ فیبر

ابعاد: ۳۸۰ میلی‌متر × ۳۸۰ میلی‌متر × ۹۳۰ میلی‌متر




CABLE 3
CABLE 2
CABLE 5
CABLE 6


No:
01 07
02 08
03 09
04 10
05 11
06 12




TO
Reserve
TO
Reserve
TO
Reserve
TO
Reserve

اجزای تشکیل دهنده:

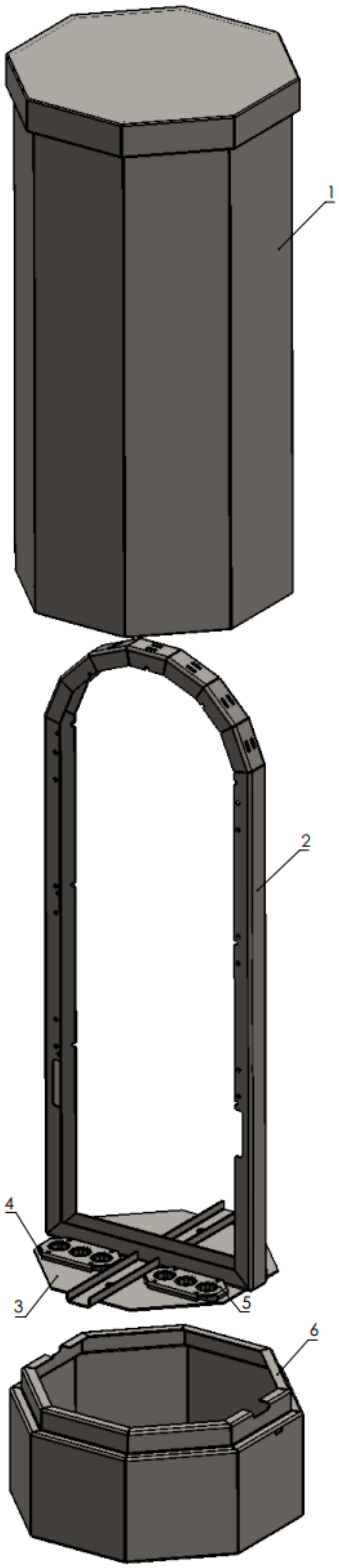

۱. **درب اصلی:**
ورق فولاد ضخامت ۱.۵ میلیمتر

۲. **ستون اصلی:**
ورق فولاد ضخامت ۳ میلیمتر

۳. **کف پوش:**
ورق فولاد ضخامت ۳ میلیمتر

۴. **لاستیک آب بند**

۵. **رو بند لاستیک:**
ورق فولاد ضخامت ۲ میلیمتر

۶. **بیس اصلی:**
ورق فولاد ضخامت ۲ میلیمتر

۷. **سینی اصلی:**
ورق فولاد ضخامت ۱.۵ میلیمتر

۸. **نگهدارنده سینی:**
ورق فولاد ضخامت ۳ میلیمتر

۹. **جدا کننده دستپیچ کابل:**
ورق فولاد ضخامت ۲ میلیمتر

۱۰. **نگهدارنده داکت:**
ورق فولاد ضخامت ۱.۵ میلیمتر

۱۱. **پایه کاست:**
ورق فولاد ضخامت ۲ میلیمتر

۱۲. **کاست**

۱۳. **سینی آداپتور:**
ورق فولاد ضخامت ۱.۵ میلیمتر

۱۴. **کشویی درب و ستون:**
ورق فولاد ضخامت ۱.۵ میلیمتر

۱۵. **محافظ قفل:**
ورق فولاد ضخامت ۳ میلیمتر

۱۶. **گوشواره ای نگهدارنده با پیچ آچار مخصوص**

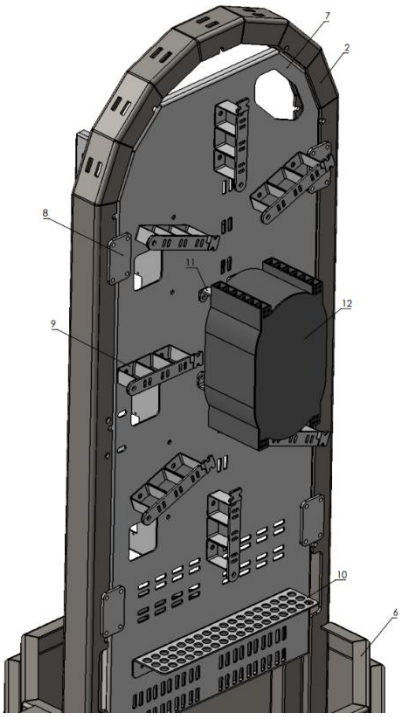
7
2
8
11
12
9
10
6

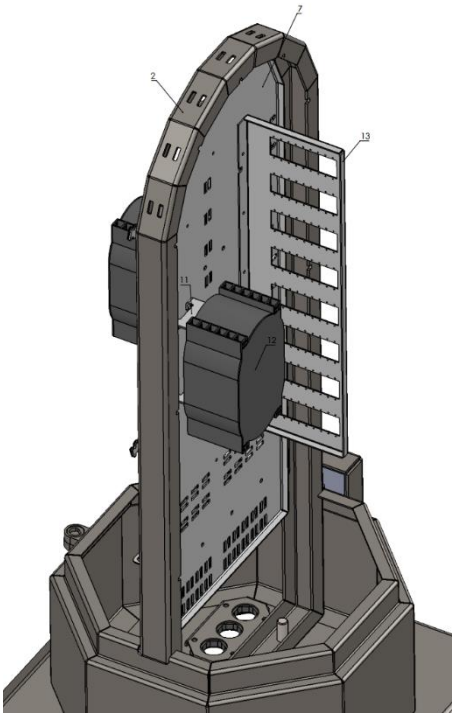
7
2
13
11
12

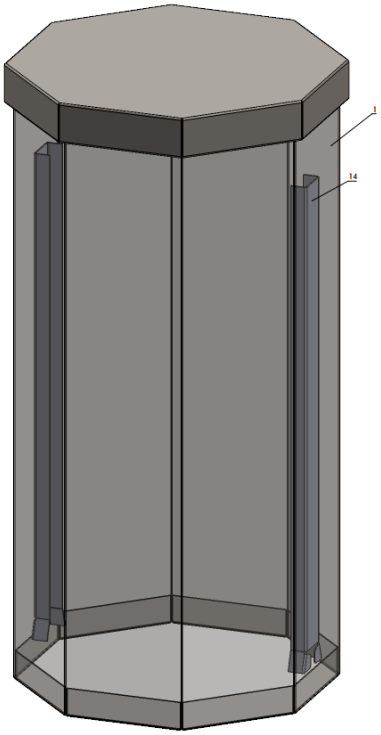
1
14

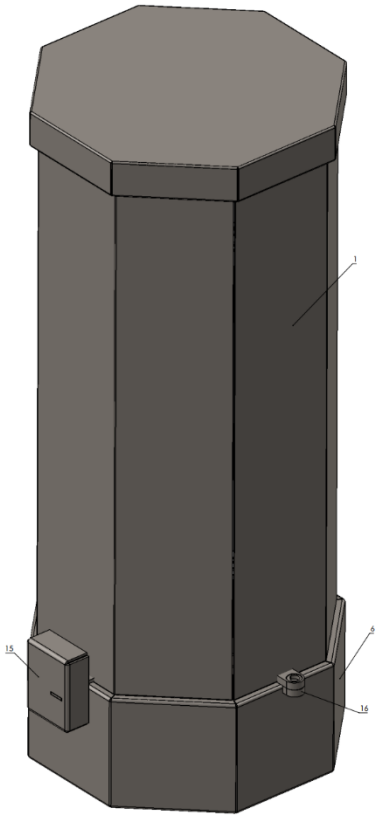
1
15
16

سیستم نوآورانه پایه میله‌ای

نسل جدید کابینت‌های توزیع نوری (ODC) ما دارای طراحی جدید در پایه است که نیاز به فونداسیون‌های سنگین و دست‌وپاگیر بتنی را از بین می‌برد. در این سیستم، به جای بتن، از استراکچر میله ای با پوشش آبکاری گالوانیزه گرم استفاده شده است که به راحتی درون زمین قرار میگیرد و با اصطکاک و وزن خاک قرار گرفته بر روی آن اصطحکام مطلوب را ایجاد مینماید. این طراحی مزایای کلیدی زیر را ارائه می‌دهد:

- **سبک و نصب آسان:** پایه میله‌ای به‌طور قابل توجهی سبک‌تر است و هزینه‌های حمل‌ونقل و نیاز به نیروی کار را در زمان نصب کاهش می‌دهد. نیازی به تجهیزات سنگین تخصصی یا زمان‌بر بودن فرآیند سخت شدن بتن نیست.
- **انعطاف‌پذیر و تطبیق‌پذیر:** برخلاف بتن سخت، این طراحی با انواع زمین‌ها سازگار است و در محیط‌های متنوع، چه در مناطق شهری و چه در مناطق دورافتاده، انعطاف بیشتری ارائه می‌دهد.
- **بادوام و ایمن:** با وجود سبک بودن، سیستم میله‌ای با پوشش آبکاری گالوانیزه گرم ، پایه‌ای پایدار و مقاوم در برابر خوردگی فراهم می‌کند و عملکرد طولانی‌مدت را حتی در شرایط آب و هوایی سخت تضمین می‌کند.

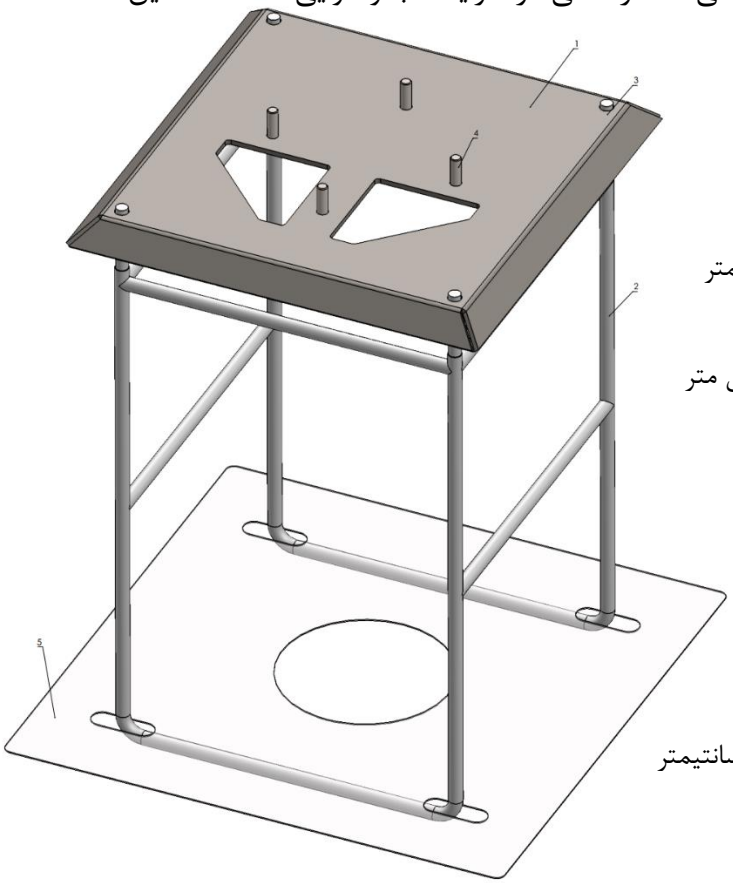

اجزای تشکیل دهنده پایه:

۱. **پایه اصلی:**
ورق فولاد ضخامت ۶ میلیمتر به ابعاد ۶۰ در ۶۰ سانتیمتر

۲. **استراکچر اصلی:**
میلگرد گالوانیزه ضخامت ۱۴ میلیمتر به عمق ۷۰ سانتی متر
و طول کلی ۶ متر

۳. **رزوه رولینگ:**
رزوه M16 برای بستن پایه به استراکچر

۴. **پیچ جوشی M12**

۵. **ورق نگهدارنده خاک:**
ورق فولاد گالوانیزه ضخامت ۱.۵ میلیمتر به ابعاد ۷۰ در ۷۰ سانتیمتر

مشخصات فنی

- **جنس** :فولاد با کیفیت بالا و پوشش ضد خوردگی
- **محدوده دمایی** :از ۴۰- درجه سانتی‌گراد تا ۸۵+ درجه سانتی‌گراد
- **حفاظت در برابر نفوذ** :درجه حفاظتIP55

کاربردها

- شبکه‌های مخابراتی
- استقرار فیبر نوری تا منزل(FTTH)
- مراکز داده
- پروژه‌های زیرساختی